INNOBIZ
技术革新型中小企业

产品名录

PRODUCT CATALOGUE

先光自动控制阀
SUN KWANG VALVE CO.
SKCV.NET/SKVALVE.KR

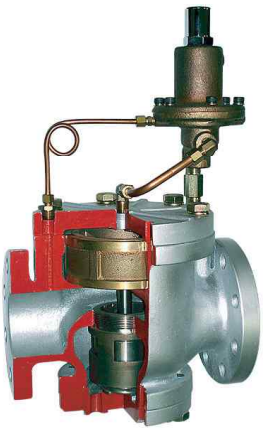

INTERNATIONAL BS EN ISO 9001 UKAS QUALITY MANAGEMENT

先光自动控制阀
SUN KWANG AUTOMATIC VALVE CO.

目　　录

公司 历史

年,月	内容
89.	先光阀门公司成立(始兴市新呗洞)
92.10	公司更名为:先光自动控制阀(先光自动控制阀公司)
9.11	开发活塞式控制阀门(DPCV-2型,3型,DPCV-1型,SDCV-3型)
	开发电磁调控制门(SSCV-1型，蒸汽型)
93.01	首尔营业代理店签订合同
94.03	开发水控制阀门（减压式)(SWCV-3 型)
94.05	公司迁移（京畿道安山市仙府洞）
94.10	大邱营业代理店签订合同
97.04	大田营业代理店签订合同
98.05	开发减压阀门（1.SRCV-22W 型 2.SRCV-2S 型 3.SRCV-2W 型）
98.06	开发减压阀门（SRCV-3 型）
98.08	开发一次压力调节阀(SDPV-1 型),开发 1 次压力调节阀门(SDPV-2 型)泄压型
98.10	开发制造控制阀门（SDCV-1,2 型）
99.05	开发活塞式控制阀门(DPCV-4F,4S 型）开发温度控制阀门（STRV-1型）
01.01	获得 ISO9001 品质经营系统认证
02.	三星电子（器兴，华城）交货
03.03	开发电动控制阀(SMCV-1S，1F,3F 型 两通)阀芯为嵌入式活塞-缸体结构
03.04	开发电动控制阀(SMCV-2S,2F型 三通)止回阀(蒸汽，空气)SCH-1S,1F,2F 型
04.02	公司迁移(京畿道始兴市始华工业园3区 705)
04.07	SBS 电视台技术革新企业探访访问
05.02	韩国贸易协会会员登记
05.04	与中国杭洲“精诚 EPS”签订合同。出口 Y-型阀门
05.05	开发活塞控制阀门（SYV-1,1S,1F 型）
05.11	仁川营业代理店签订合同

公司 历史

年,月	内容
06.05	开发活塞控制阀门（DPCV-5,5S,5F 型）
06.07	获得冷 疑水分离装置:蒸汽疏水阀实用新型专利
06.12	获得Y型减压阀实用新型专利(带先导阀的流体控制阀)
07.07	企业迁移(始华工业园3区 402-2 103洞)购买私人工厂
07.09	湖南(韩国湖南 石化)营业代理店签订合同
07.12	开发流量减压阀（SRCV-20F,20W）
08.02	供给大韩住宅公社（仁川论岘能量企业） (温度控制阀，型号:SWCV-6 水力式)
08.04	先光公司流量减压阀(SRCV-20F)，获得韩国电力公司
08.04	认可，成为其指定供应商，并获颁一级公认证书
08.06	成为韩进重工指定供应商(并获颁公认证书)
08.07	获得技术革新型中小企业认证(innobiz)
08.08	注册成为技术革新型中小企业协会会员
08.09	京能道营业代理店签订合同
08.09	获得Y-型减压控制阀(SYRV-1F 型)专利

资质机专利证书

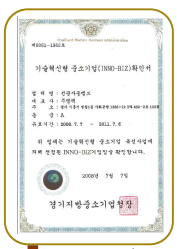
innobiz 证书

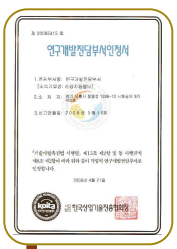
研究开发部证书

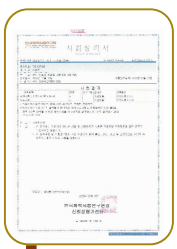
试验成绩书 (SRCV-22W)


中小企业技术革新协会会员证


ISO(证书)韩文


ISO(证书)英文


实用新案登记证(SSTV-1)


特许证(SYRV-1F)

气动控制阀

Model Production【产品型号】

型号	规格(mm)	压力 (kgf/cm²g)	流体	连接方式	材质 阀体	材质 内件	型式	页码
SDCV-1 SDCV-2	15-150 (½"~6")	10-30	水 空气，天然气 油，蒸汽	KS 10,20,30 kgf/cm²g 法兰	GC	STS	隔膜式	6
SYV-1 SYV-1S	15-50 (½"~2")	10-30	水 空气，天然气 油，蒸汽	PT 螺纹	BC STS	STS BSBM	角座阀 （Y型阀）	7
SYV-1F	15-65 (½"~2½")			KS 10,20,30 kgf/cm²g 法兰	STS BC			
SPCV-1	15-150	10-30	水	KS 10,20,30 kgf/cm²g 法兰	GCD450 SCPH2 SCS13	STS PTFE	隔膜式 比例调节式	8
DPCV-1 SDCV-3	15-100 (½"~4")	10-30	水 空气，天然气 油，蒸汽	KS 10,20,30 kgf/cm²g	GC	STS	舌塞式 (活塞缸体式 阀芯结构)	9,10
DPCV-2	50-100 (2"~4")	10	蒸汽 空气，天然气	KS 10kgf/cm²g 法兰	GC	STS	排世阀	11
DPCV-3	40-80 (1½"~3")	10	水，油 空气，蒸汽	KS 10kgf/cm²g FF 法兰	BC	STS	排气阀	11
DPCV-4S DPCV-4F	15-50 (½"~2")	10-30	水 空气，天然气 油，蒸汽	PT 螺纹 KS 10,20,30 kgf/cm²g 法兰	BC	STS	舌塞式 (开，关)	12
DPCV-5 DPCV-5S DPCV-5F	15-50 (½"~2")	10-30	水 空气，天然气 油，蒸汽	PT 螺纹 KS 10,20,30 kgf/cm²g 法兰	STS BC	STS	舌塞式 (开，关)	13
SPA-1 （蝶阀）	40-500 (1½"~20")	10-20	水，油，天然气 空气，蒸汽，粉体	对夹式	GC GCD CS STS	STS EPDM.PTFE	气动	14
SPA-2 （球阀）	15-200 (½"~8")	10	水，天然气 空气，油，蒸汽，粉体	KS 10,20,30 kgf/cm²g 法兰	BC STS GC	STS PTFE	气动 (两通)	14

[SDCV-1]

[SDCV-2]

Section[截面图]

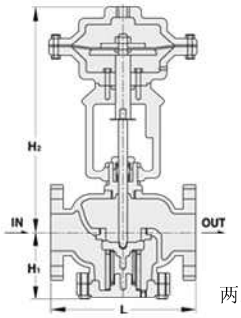

两通单作用

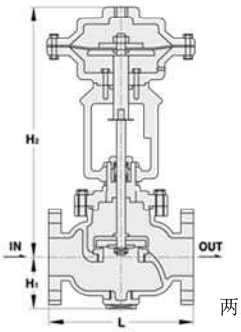

两通双作用

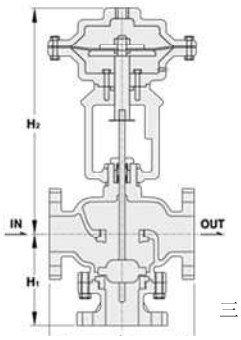

三通双作用

隔膜控制阀[SDCV-1 型，SDCV-2 型]

Diaphragm Control Valve[Flanged]

Steam,Air,Gas

Features[特征]

- 隔膜式控制阀，真结构非常简单且可靠. 其阀杆填料由特殊的O型密封圈制作而成，且NBR隔膜内嵌双重纤维，实现了极好的密封性和耐久性.
- 阀座和阀贼全部为STS(STS)材质，具有良好的耐久性
- 附带控制气源的三通电磁阀，使得驱动元件根据得压或失压情况开启相关闭.
- 标准型是单作用型(弹簧复位)，双作用型和比例式也可制造.
- 阀门可于水平和垂直状态安装，且阀门指示器被固定在阀门的前部，因此，阀门的开关状态容易检查.
- [SDCV-2]为混合和分流型三通阀门，被用于混合和分离两种不同特点和温度的液体，并保持温度不变。

Specifications[技术参数]

介质	压力	温度	连接方式	材质	作用形式	气源压力	控制方式
蒸汽 空气 天然气	MAX 10kg/ cm²g	MAX 220℃	KS10K FF 法兰	BODY GC TRIM STS	单作用 双作用	3kgf/cm² 以上	隔膜式

✻ 20k (C.S . STS) 需定制，附件另外计价

Dimension[尺寸]

(mm)

规格		15A-20A (½"-¾")	25A(1")	32A(1¼")	40A(1½")	50A(2")	65A(2½")	80A(3")	100A(4")	125A(5")	150A(6")
L		188	188	205	205	220	265	280	330	370	412
两通单作用	H1	100	100	105	105	110	115	130	150	180	180
	H2	270	270	290	290	300	320	340	360	380	400
两通双作用	H1	80	85	90	95	105	110	120	140	170	190
	H2	315	315	325	325	330	360	370	400	420	430
三通	H1	145	145	160	160	160	200	200	210	235	235
	H2	270	270	292	290	300	320	340	360	380	400
CV		5	8	14	22	37	62	95	150	237	330

✻ 2000A以上规格需定制

STS
[SYV–1]

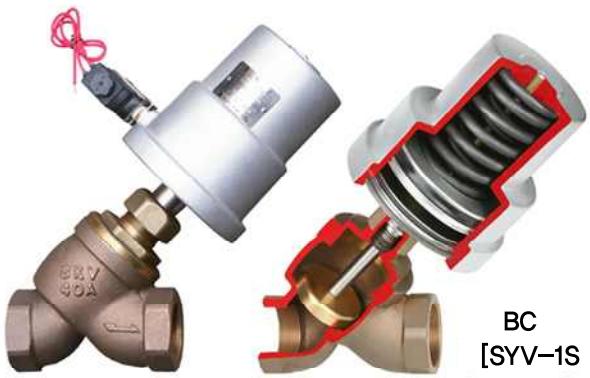

BC
[SYV–1S

Section[截面图]

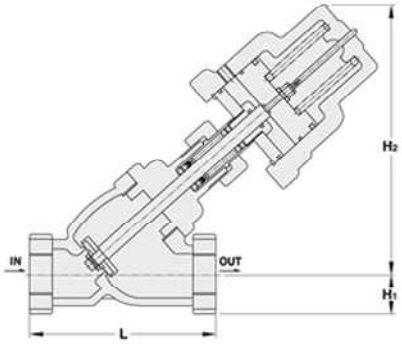

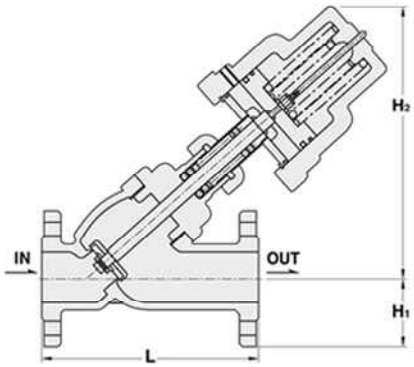

角座阀 [SYV-1 型,1S,1F 型]
Piston Control Valve[Y Type]
Steam,Water,Oil,Air,Gas

Features[特征]

- 尺寸小、结构紧凑，能更容易的安装在复杂空间。
- 气缸内的密封面为镶嵌特殊铝制筐，确保了活塞的密封性能，寿命长。
- 由于支架和填料导向一体化，所以安全性得以保证。
- 广泛应用于印染、包塑、制药、钢铁、半导体、化工、船舶等行业。

Specifications[技术参数]

介质	压力	温度	连接方式	材质	控制方式	气源压力
蒸汽 水 空气,油 天然气	MAX 10kgf / cm²	MAX 220℃	KS10K RF 法兰 PT 螺纹	阀体:BC° STS304 内件:BC° STS,PTFE	单作用 （弹簧复位）	4kgf cm² 以上

✻ 20K需定制

STS BC

[SYV–1F]

Dimension[尺寸]

(mm)

规格		15A	20A	25A	32A	40A	50A	65A
SYV–1F	L	140(160)	140(160)	148(170)	178(190)	180(200)	198(220)	240(–)
	H1	48	50	63	67	70	78	88
	H2	185	185	200	225	270	280	290
SYV–1 SYV–1S	L	100	100	110	130	140	160	–
	H1	18	18	25	30	35	40	–
	H2	185	185	200	225	270	280	–
CV		5	6	8	14	22	36	58

✻(　): SYV–1F – STS 阀体

隔膜式调节控制阀[Pneumatic Diaphragm Globe Control Valve]
Model No: SPCV-1(比例调节式)

Features[特征]

- 本产品结构简单且可靠。其阀杆填料由特殊的O型密封圈制作而成，且NBR隔膜内嵌双重纤维，实现了极好的密封性能和耐久性。
- 结构设置精密，可以精确的控制流量。
- 阀门可于水平和垂直位置安装。
- 密封件材质为聚四氟乙烯和氟橡胶，密封可靠动作寿命长。

使用注意事项

- 运输、安装或是使用中，请避免给产品但来过大的震动，否则会导致产品故障。
- 使用时，请勿超过指定适用温度范围.
- 不使用的管线连接口要加堵头.
- 长期放置于室外时，需妥善覆盖防护，避免雨水渗入. 处于高温朝湿环境时，要采取相应措施，避免产品内部积蓄冷凝水

Dimension[尺寸]

(mm)

规格	15A~25A($\frac{1}{2}$"~$\frac{3}{4}$")	25A(1")	32A(1$\frac{1}{4}$")	40A(1$\frac{1}{2}$")	50A(2")	65A(2$\frac{1}{2}$")	80A(3")	100A(4")	125A(5")	150A(6")
L	188	188	205	205	220	265	280	330	370	412
H_1	80	85	90	95	105	110	110	140	170	190
H_2	475	475	510	510	530	580	610	630	670	680
CV	5	8	14	22	37	62	95	150	237	330

Specifications[技术参数]

介质	压力	温度	连接方式	材质	作用形式	附件	控制形成
水	MAX 10kgf/cm² MAX 20kgf/cm² MAX 30kgf/cm²	MAX 80℃	KS 10K/20K /30K RF/FF 法兰 ANSI 150#/ 300#/600# RF 法兰	阀体 : GCD450, SCPH2, SCS13 内件 : STS PTFE	单作用	阀门定位器 电磁阀 空气;成压阀 空气过滤器	隔膜式

✻温度在 80℃以上需定制
✻ANSI, DIN 需定制
✻STS316, STS316 需定制

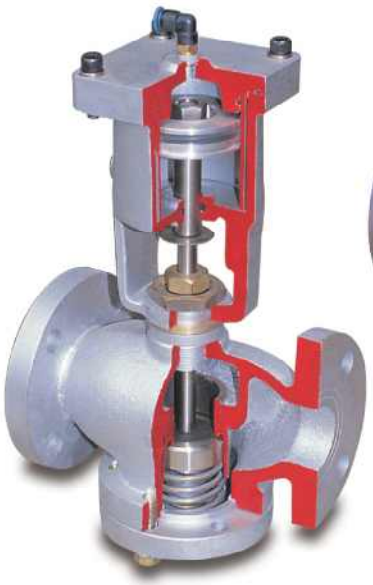

[DPCV-1]

[SDCV-3]

Section[截面图]

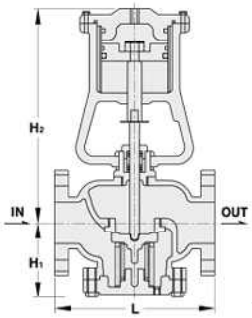

2WAY 单作用

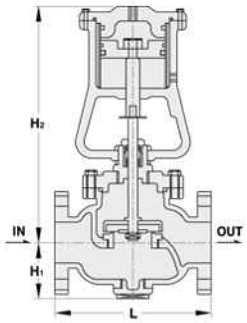

2WAY 双作用

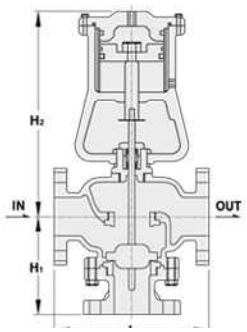

3WAY 双作用

控制阀 [DPCV-1 型，SDCV-3 型]

Piston Control Valve[Flanged]

Steam,Water,Oil,Air

Features[特征]

- 拆卸和组装容易，可安装在任何水平和垂直位置，并且无水锤现象。
- 主要部件为STS (不锈钢)材质。
- 气缸内的密封环由 VITON 所制，因此,它有很强的抗硬化和抗磨损能力，为了减少活塞环的磨损，连接件由铝管制成。
- 混合和分流型三通阀门，主要用于混合和分离两种液体。

Specifications[技术参数]

介质	压力	温度	连接方式	材质	作用形式	气源压力	控制形成
水，蒸汽 空气，油 天然气	MAX 10kgf/cm²	MAX 180° C	KS10K FF 法兰	阀体 GC 内件 STS	单作用 双作用	4kgf/cm² 以上	活塞式

✻ 20k 需定制，附件另外计价

Dimension[尺寸]

(mm)

规格		15A(½")	20A(½")	25A(1")	40A(1½")	50A(2")	65A(2½")	80A(3")	100A(4")
L		188	188	188	205	220	265	280	330
단동식	H1	100	100	100	105	110	115	130	150
	H2	220	220	220	260	280	320	350	360
복동식	H1	80	80	85	95	105	110	125	140
	H2	260	260	260	310	320	360	390	410
3WAY	H1	145	145	145	160	160	200	200	210
	H2	220	220	220	260	280	320	350	360
CV		5	5	8	22	37	62	95	150

✻ 125A 以上需定制

Section[截面图]

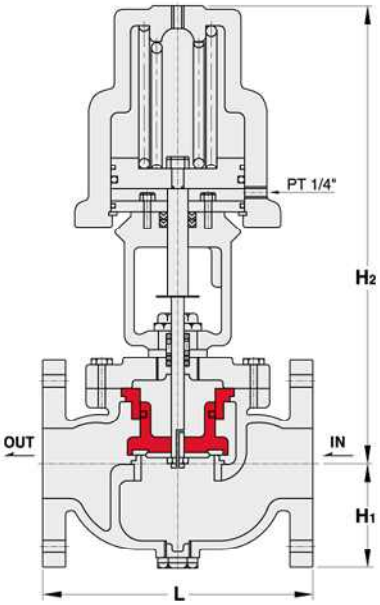

控制阀 [DPCV-1 型] 活塞缸体式阀芯

Piston Control Valve[Flanged]

Steam,Water,Oil,Air,Gas

Specifications[技术参数]

介质	压力	温度	连接方式	材质	作用形式	气源压力	控制形成
水 蒸汽 空气 油 天然气	MAX 10kgf/cm²	MAX 180°C	KS10K FF 法兰	阀体: GC 内件: STS	单作用	4kgf/cm² 以上	活塞式

✻20k 用（C.S.STS）需定制，附件另外计价

Features[特征]

- 阀门在第一次通入介质时，介质会通过阀芯上的连通孔，进入阀芯活塞缸内直至充满，阀芯活塞缸内压力与阀门入口压力平衡。
- 阀门入口压力与阀芯活塞证内的压力保持平衡，这样执行器只需输出很小的力，就能保证阀门密封状态。
- 当阀门开启时，阀芯活塞证内外的压力失衡，阀芯活塞缸内介质会通过连通孔溢出。
- 阀芯活塞缸于执行器的密封件，均为 VITON 材质O–型圈，密封性能卓越，动作寿命长。
- 阀杆与连接处密封件为 VITON 和PTFE材质，密封性能卓越，动作寿命长。
- 相对于其它同类产品来说，缸体规格更小，长期使用是节约能源、减少成本的效果十分明显。
- 执行器与阀体之间设计有指示机构，可直接观察到阀门的开关状态，同时阀门上可配置限位开光，远程确认阀门开关状态。

Dimension[尺寸] [法兰]

(mm)

规格	32A(1¼")	40A(1½")	50A(2")	65A(2½")	80A(3")	100A(4")	125A(5")	150A(6")	200A(8")	250A(10")
L	205	205	220	265	280	330	370	412	500	605
H_1	90	95	105	110	120	140	170	190	200	220
H_2	325	325	330	360	370	400	640	650	680	720
CV	14	22	37	37	95	150	237	330	556	904

✻350A 以上规格需定制

控制阀[DPCV-2 型] 排泄阀
Piston Control Valve, 角形阀体

Features[特征]

- 活塞式控制阀(角形阀体)用于经制惰性气体、蒸汽等具有较高温度和压力的流体，广泛应用于印染和泡塑机械等行业。
- 具有结构简单、设计轻巧尺寸小等特点。

Section[截面图]

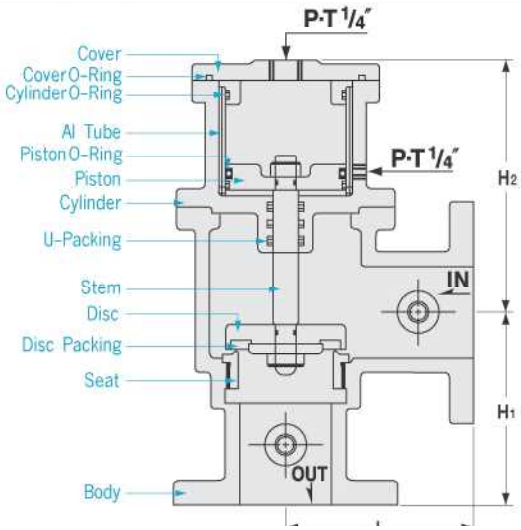

Specifications[技术参数]

介质	压力	温度	气源压力
蒸汽，天然气	10kgf/cm² 以上	MAX 180 °C	4kgf/cm²g 以上

✻ALL STS 需定制

Dimension[尺寸]

(mm)

规格	50A(2")	65A(2½")	80A(3")	100A(4")
L	200	230	255	285
H1	125	145	165	190
H2	170	175	195	225

控制阀[DPCV-3 型]排泄阀
Piston Control Valve, 双作用
Water,Oil,Steam

Features[特征]

- 用于停滞在供水管道，储罐上万空气的排放，防止由于空气混入而导致管道运输能力降低或给管道带来腐蚀，有利于管道内流体的平滑流动。

Specifications[技术参数]

介质	压力	温度	气源压力
水，油 蒸汽，空气	KS10K RF 法兰	MAX 180 °C	4kgf/cm² 以上

Section[截面图]

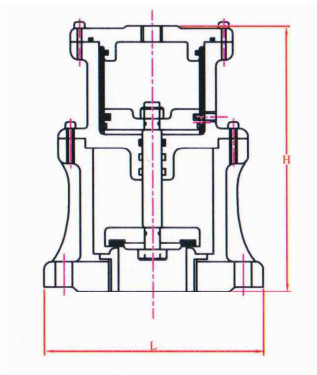

Dimension[尺寸]

(mm)

规格	40A(1½")	50A(2")	65A(2½")	80A(3")
L	140	155	175	185
H	199	200	223	249

安装时注意事项

- 请垂直安装
  为便于维修及检验，请在入口处设置手动阀门。

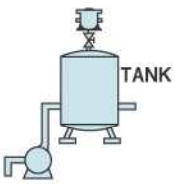

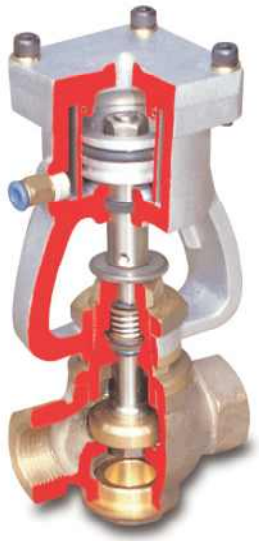

[DPCV-4S]

[DPCV-4F]

Section[截面图]

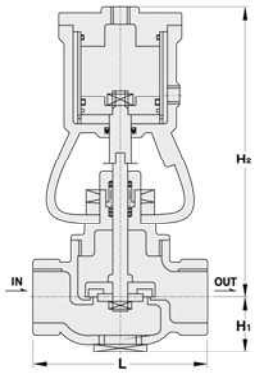

DPCV-4S 双作用

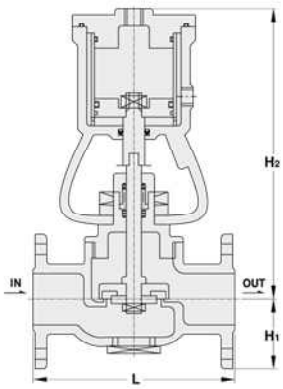

DPCV-4F 双作用

气缸控制阀[DPCV-4F,4S 型] 4F [法兰连接] 4S [螺纹连接]

Piston Control Valve 4F [Flanged],4S[Screwed]

Features[特征]

- 因为产品的轻量化和小尺寸，部件的替换和操作更窑易，且气缸的内筒由特殊铝支撑，寿命更长。
- 垂直、水平和交互管道皆可安装，空气压力根据液体的容积变化来自动控制。无论管道内压力如何变化，安装在阀座和阀瓣上的活塞式气缸的控制都非常平滑
- 被广泛应用于半导体、食品、钢铁、印染、泡塑等行业。

Specifications[技术参数]

介质	压力	温度	连接方式	材质	控制方式	气源压力
水 蒸汽 空气 油 天然气	MAX 10kgf/cm²	MAX 180°	KS10K RF 法兰 PT 螺纹	阀体 :BC ° 内件:STS 缸体内筒:AL	活塞式 双作用	4kgf/cm² 以上

✻ 20K, STS 需定制

Dimension[尺寸]

(mm)

规格		15A-20A (½"-¾")	25A(1")	32A(1¼")	40A(1½")	50A(2")
FLANGED	L	140	148	168	180	198
	H1	50	63	67	70	78
	H2	170	200	220	243	255
SCREWED	L	100	110	130	140	160
	H1	35	38	40	50	55
	H2	196	205	250	260	280
CV		6	8	14	22	36

[DPCV-5]

[DPCV-5S]

[STS]

BC 6

[DPCV-5F]

控制阀[DPCV-5,5S,5F 型]
Piston Control Valve
Steam,Water,Oil,Air,Gas

Section[截面图]

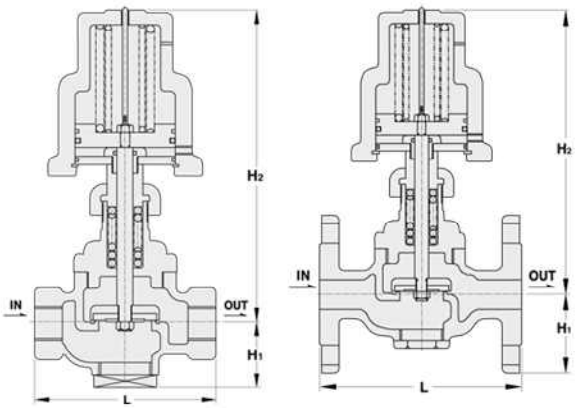

Features[特征]

- 设计轻巧、尺寸小，更换配件和操作都非常简单。气缸内壁镶嵌特殊铝制筐，密封可靠寿命长。
- 可垂直、水平或任意位置安装，阀芯带萄活塞缸体式结构，出口压力稳定，流体流动平滑。
- 广泛应用于食昂、钢铁、印染泡塑等工业领域，产品性能卓越。
- 螺纹连接(BC,STS304)，法兰连接(BC,STS-WELDING)

Specifications[技术参数]

介质	压力	温度	连接方式	材质	控制方式	气源压力
水 蒸汽 空气 油 天然气	MAX 10kgf/cm²	MAX 180°	KS10K RF 法兰 PT 螺纹	阀体:BC °STS 内件:STS 缸体内筒 :AL	活塞式 双作用	4kgf/cm² 以上

✻ 20K, 需定制

Dimension[尺寸]

(mm)

规格		15A-20A ($\frac{1}{2}$"-$\frac{3}{4}$")	25A(1")	32A(1$\frac{1}{4}$")	40A(1$\frac{1}{2}$")	50A(2")
FLANGED	L	140(160)	148(170)	168(190)	180(200)	198(220)
	H_1	50	63	67	70	78
	H_2	170	200	220	243	255
SCREWED	L	100	110	130	140	160
	H_1	35	38	40	50	55
	H_2	170	200	220	243	255
CV		6	8	14	22	36

✻( ) : DPCV-5F-STS 阀体

[DPCV-5F]
高温用 -STS304
定制产品 250℃-350℃

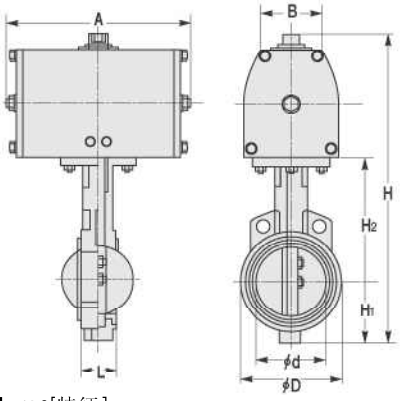

气动蝶阀 [SPA-1 型]

Pneumatic Actuator Butterfly Valves

Specifications[技术参数]

流体	水，蒸汽，空气，天然气，油，粉体，化学制品	
压力	MAX 10~20kgf /cm²	
连接方式	对夹式	
温度(℃)	MAX 80,120,200,500	
材质	阀体	FC200,FCD,SCPH2,STS304,316,316L,PVC,PVDF
	阀座	NBR,EPDM,PTFE,METAL
	阀瓣	STS304,316,AL BRONZE
形式作用	气动（单作用，双作用）	
附件（可选）	电磁阀：AC110,220V,DC24V 空气加压阀 定位器 限位开关， 速度控制阀	

Features[特征]

- 结构紧凑，便于安装和操作
- 价格经济，应用于各种工业领域中的流体管道

Dimension[尺寸]

(mm)

规格	A	B	H	H1	H2	ΦD	Φd	L
40A	140	74	287	58	124	86	40	33
50A	140	74	302	66	130	102	52	43
65A	140	74	316	71	140	115	65	46
80A	180	85	353	83	150	128	80	46
100A	180	85	378	95	163	153	100	52
250A	210	110	433	110	178	183	125	56
150A	210	110	460	124	191	210	150	56
200A	255	135	586	163	238	259	198	60
250A	255	135	697	227	285	328	248	68
300A	360	170	777	252	315	374	298	78
350A	360	170	805	271	324	416	327	78
400A	460	230	1007	343	369	475	387	102
450A	460	230	1067	366	406	535	438	114
500A	460	230	1201	421	485	586	477	127

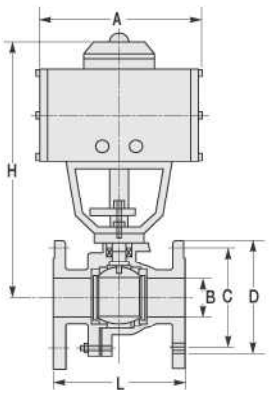

气动球阀 [SPA-2 型] 两通

Pneumatic Actuator Ball Valves

Specifications[技术参数]

流体	水，蒸汽，空气，天然气，油，粉体，化学制品	
压力	MAX 10~20,30,64kgf /cm²	
连接方式	法兰，PT 螺纹，焊接	
温度（℃）	MAX 80,120,200	
材质	阀体	BC, SCPH2, STS304, 316, 316L, PVC, PP, PVDF
	阀座	PTFE,RTFE,METAL
	阀瓣	STS304,316,316L
形式作用	气动（单作用，双作用）	
附件（可选）	电磁阀 ：AC110,220V,DC24V 空气加压阀 定位器 限位开关， 速度控制阀	

Features[特征]

- 易于安装和操作
- 广泛应用于高粘度液体，粉体、酸性介质中

Dimension[尺寸]

(mm)

规格	A	B	C	D	H	L
15A	127	15	70	95	282	108
20A	127	20	75	100	282	117
25A	127	25	90	125	282	127
32A	165	32	100	135	354	140
40A	165	40	105	140	354	165
50A	178	50	120	150	359	178
65A	190	65	140	175	422	190
80A	203	80	150	185	432	203
100A	229	100	175	210	560	229
125A	356	125	210	250	590	356
150A	394	150	240	280	652	394
200A	457	200	290	330	840	457

CV 计算公式

■ [①,② :IEC / ANS / ISA-S75.01, ③~⑥ : FCI62-1]

流体	压力条件	计算公式	注释
液体	$\Delta P < F_L^2 (P_1 - P_{VC})$	$C_V = \frac{1.167 Q \sqrt{G}}{\sqrt{\Delta P}}$ $P_{VC} = (0.96 - 0.28\sqrt{\frac{P_V}{P_C}})\ P_V$	P_1 : 入口压力 kgf/cm²A P_2 : 出口压力 kgf/cm²A ΔP : 压力变化 kgf/cm² G : 比重 Q : 液体流量 m³/h : 气体流量 m³/h (at 15℃, 1.013mbar) = Nm³/h x (288/273) W : 蒸汽流量 T : 阀门入口流体温度 °K (≒273+℃) T_{sh} : 过热温度 °C F_l : 压力恢复系数 P_{VC} : 缩流处压力 P_V : 阀入口温度饱和蒸汽压(绝压) kgf/cm²A P_C : 热力学临界压力(绝压) kgf/cm²A
	$\Delta P < F_L^2 (P_1 - P_{VC})$	$C_V = 1.167 \frac{Q}{F_L} \sqrt{\frac{G}{P_1 - P_{VC}}}$	
蒸汽	$\Delta P < 0.5 F_L^2 P_1$	$C_V = \frac{W(1+0.00126T_{SH})}{13.5\sqrt{\Delta P(P_1+P_2)}}$	
	$\Delta P \geq 0.5 F_L^2 P_1$	$C_V = \frac{W(1+0.00126T_{SH})}{11.7 P_1 F_L}$	
气体	$\Delta P < 0.5 F_L^2 P_1$	$C_V = \frac{Q\sqrt{GT}}{289\sqrt{\Delta P(P_1+P_2)}}$	
	$\Delta P \geq 0.5 F_L^2 P_1$	$C_V = \frac{Q\sqrt{GT}}{250 P_1 F_L}$	

控制阀泄漏等级

■ [FCI 70-2]

泄露等级	最大泄露率	测试介质	测试压力	确认泄露等级要求的测试步骤
I	-	-	-	不要求测试，如果用户与供应商同意这样做
II	0. 5%的额定流通能力	10-25°C (50 - 125°F)时的空气或水	介质压力应45-60磅/平方英寸(表压)或最大工作压差 ±5%，选择冥较小值	把压力作用在阀门入口，让出口向大气开放或把芭连接到低压头损失的测量装置上，全部正常推力由执行机构提供。
III	0.1%的额定流通能力	同上	同上	同上
IV	0.1%的额定流通能力	同上	同上	同上
V	每psi压差下在每英寸阀口直径上每分钟通过0.0005毫升的水(每bar压差下在每毫米阀口直径上每秒钟通过5 x10 - 12 立方米的水。	10-25°C (50 - 125°F)时的水	阀芯两端的最大工作压力降，不超过 ANSI 阀体等级，或小于要求的压力。	整个阀腔相连接管道充满水后，将压力作用在阀门入口，然后把阀芯推至关闭位置。使用规定的执行机构最大净推力，但不要超过该值，即使测试期间可以获得超过该值的推力。留出一定的时间让泄漏流量稳定下来。
VI	不超过在下面的基于阀口直径的表格里列出的量。	10-25°C (50 - 125°F)时的空气或氢气。	50 psig或阀芯两端的最大额定压差，两者中的较低者。	把压力作用在阀门入口。执行机构应调整到规定的操作条件下，让全部正常关闭力作用在阀芯上。留出一定的时间让泄漏流量稳定下来，并使用合适的测量装置。

公称通径		每分钟气泡数	
英寸	毫米	毫升/分钟	气泡数/分钟
1"	25	0.15	1
1½"	38	0.30	2
2"	51	0.45	3
2½"	64	0.60	4
3"	76	0.90	6
4"	102	1.70	11
6"	152	4.00	27
8"	203	6 75	45

表中的每分钟气j包数是以调整好的测量装置为基础的一个建议性的选择。在这个例子里，把一根1/4英寸(6.3 mm)外径x 0.032英寸(0.8mm)壁厚的筐子浸入水中至1/8或1/4英寸的深度。管子的端面应切割得平整和光滑，没有棱角或毛刺。筐子中心线应与水面垂直。还可以制作冥官装置，只要它们]正确地表示毫升/分钟的流量，每分钟的气泡数量可以不同于表中列出的数字。

减压阀 Pressure Reducing Valve

先光减压阀适用于蒸汽，空气，天然气，水，油等介质，分为先导式，隔膜直动式，带流量控制等型式，被广泛的应用于多个领域。

Model Production（产品型号）

类型	规格(mm)	介质	压力 (kgf/cm²g) P1	压力 (kgf/cm²g) P2	连接方式	材质 阀体	材质 内件	型式	页码
SRCV-2W	15-250 (½"~10")	水，空气 天然气 油，热水	10-30	0.1-15	KS 10,20,30 kgf/cm²g 法兰	GC GCD CS STS	STS BSBM	隔膜式	18
SRCV-2S	15-50 (½"~2")				PT 螺纹	BC			
SRCV-2W	15-50 (½"~2")	水，空气 天然气 油，热水	10-30	0.1-16	KS 10,20,30 kgf/cm²g 法兰	STS	STS BSBM	隔膜式	19
SRCV-2S					PT 螺纹				
SRCV-22W	15-250 (½"~10")	水，空气 天然气 油，热水	10-30	0.5-16	KS 10,20,30 kgf/cm²g 法兰	GC GCD CS STS	STS BC	隔膜式 (内置活塞气缸式阀芯)	20
SRCV-20F	15-25 (½"~1")	水，空气 天然气 油	10-30	0.5-16	KS 10,20,30 kgf/cm²g 法兰	ALL STS	STS	隔膜式 (带流量控制)	21
SRCV-20W					PT 螺纹				
SRCV-3	40-200 (1½"~8")	水，空气 天然气	10-30	预定配置	KS 10,20,30 kgf/cm²g 法兰	GC	STS BSBM	水力控制	22
SRCV-2	15-250 (½"~10")	低压蒸汽 低压天然气 低压水	10	0.1-1	KS 10,20,30 kgf/cm²g 法兰	GC GCD CS STS	STS BC	隔膜式	23
SRCV-1	40-200 (1½"~8")	蒸汽	10	预定配置	KS 10,20,30 kgf/cm²g 法兰	GC GCD CS STS	STS BC	先导式	24
SRCV-3	15-32 (½"~1¼")				KS 10,20,30 kgf/cm²g 法兰	GCD BC STS		直动式	
SYRV-1F	15-65 (½"~2½")	蒸汽	10	预定配置	KS 10,20,30 kgf/cm²g 法兰	BC STS	STS PTFE	Y TYPE 气动式减压阀	25

＊流体：中温水，氧气，氮，蒸馏水外/法兰 规格:KS, ANSI, DIN外 预定生产

＊氧气（O_2用）： 无油

[SRCV-2W]

[SRCV-2S]

- 与其它阀门比较有明显优势

隔膜式减压阀[SRCV-2W，2S 型]

水，空气，天然气，油

Diaphragm Pressure Reducing Valve

Section[截面图]

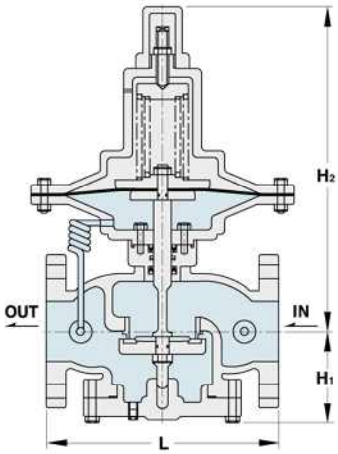

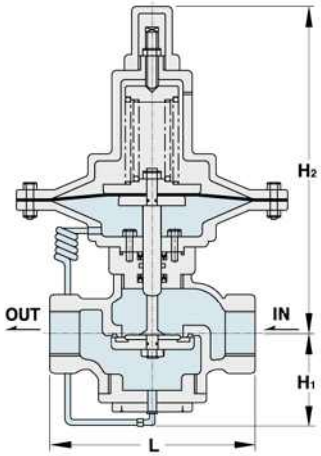

Features[特征]

- 作为隔膜式减压阀，在水平或垂直条件下，无论出口侧使用量如何变化，它调节的出口压力始终恒定。
- 直动式，操作灵敏度高。
- 隔膜材质有NBR EPDM Vition 等，根据顾客所需的不同条件来选择不同材质的隔膜。

Specifications[技术参数]

型号	介质	压力	温度	连接	材质	控制	减压比	备注
SRCV -2W	水 蒸汽 空气 油 天然气	P1：MAX 10~30 kg/cm²g	MAX 80°C, 120°C	KS 10~30K FF/RF 法兰	阀体:GC 内件:STS BS BM	隔膜式	10：1	ANSI, DIN 法兰 标准 需定制
SRCV -2S	氧气,氮气 蒸馏水 HOT	P2：MAX 0.1~15 kg/cm²g		PT 螺纹	阀体:BC6 内件:STS BS BM	隔膜式	10：1	

✻热水，铸钢，STS 材质需定制。
✻减压比 25：1 的需定制。
✻氧气（O_2）用:无油（OIL LESS）

Dimension[尺寸] [螺纹]

(mm)

规格	15A-20A	25A	32A	40A	50A
L	100	110	130	140	160
H1	65	70	75	85	95
H2	265	270	300	310	320
CV	5	8	14	22	37

Dimension[尺寸] [法兰]

(mm)

规格	15A-20A (1/2"-3/4")	25A(1")	32A(1 1/4")	40A(1 1/2")	50A(2")	65A(2 1/2")	80A(3")	100A(4")	125A(5")	150A(6")	200A(8")	250A(10")
L	188	188	205	205	220	265	280	330	370	412	500	615
H1	100	100	105	105	110	115	130	150	180	180	185	255
H2	290	290	320	320	340	400	430	450	480	480	519	591
CV	5	8	14	22	37	62	95	150	237	330	556	904

✻ 规格 300A 以上需定制。

[SRCV-2W]

[SRCV-2S]

● STS 材质阀体

Section[截面图]

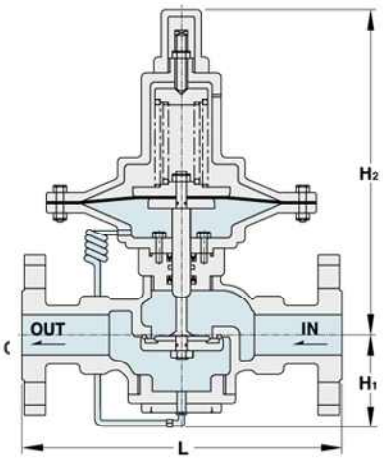

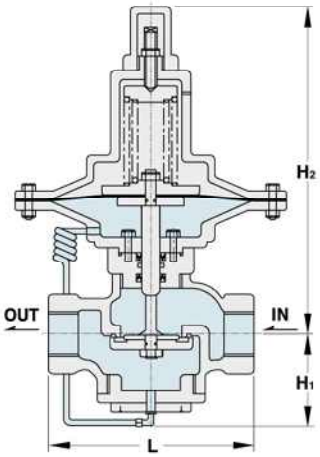

隔膜式减压阀[SRCV-2W, 2S 型]
水，空气，天然气，油
Diaphragm Pressure Reducing Valve

Features[特征]

- 作为隔膜式减压阀，在水平或垂直条件下，无论出口侧使用量如何变化，它调节的出口压力始终恒定。
- 直动式，操作灵敏度高。
- 隔膜材质有NBR，EPDM，Vition等，根据顾客所需的不同条件来选择不同材质的隔膜。
- Cv值比先导阀的Cv 值要高。

Specifications[技术参数]

型号	介质	压力	温度	连接方式	材质	控制方式/减压比	备注
SRCV -2W	水 蒸汽 空气 油 天然气 氧气,氮气 蒸馏水 HOT	P1 : MAX 10~30 kg^1/cm^2g P2 : MAX 0.1~16 kg^1/cm^2g	MAX 80°C, 130° C	KS 10~30K FF/RF 法兰	阀体 :STS 内件:STS BS BM	隔膜式 10 : 1	ANSI, DIN 法兰 标准 需定制
SRCV -2S				PT 螺纹	阀体 :STS 内件:STS BS BM		

✻订货前请告知:介质，压力，温度，连接方式
✻ 氧气（O_2）用:无油（OIL LESS）

Dimension[尺寸] [法兰] SRCV-2W

(mm)

规格	15A-20A	25A	32A	40A	50A
L	160	170	190	200	220
H_1	65	70	75	85	95
H_2	265	270	300	310	320
CV	5	8	14	22	37

✻ 规格65A 以上需定制。

Dimension[尺寸] [螺纹] SRCV-2S

(mm)

规格	15A-20A	25A	32A	40A	50A
L	100	110	130	140	160
H_1	65	70	75	85	95
H_2	265	270	300	310	320
CV	5	8	14	22	37

Section[截面图]

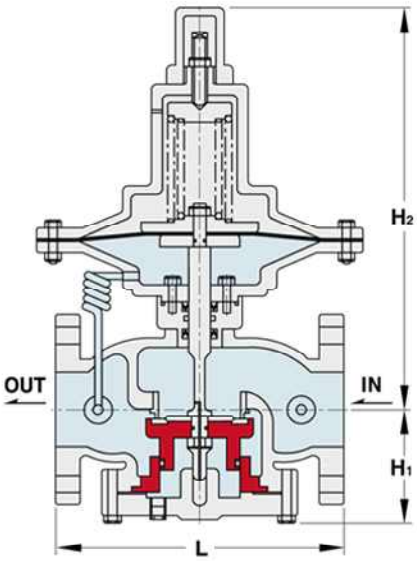

隔膜式减压阀[SRCV-22W 型]水，空气，天然气
Diaphragm Pressure Reducing Valve
活塞-气缸型阀芯

■ 适用领域

- 出口压力要求精确的制造工厂。
- 供水、气压式供水系统、楼宇等。

Features[特征]

- 隔膜亘动式(自力式)
- 内置活塞缸，即使进口压力变化很大，出口压力也能精确控制。
- 根据具体工况，NBR, EPDM, VITON 的填料或隔膜材质可供定制。
- 可垂直和水平安装。

Specifications[使用]

型号	介质	压力	温度	连接方式	材质	型式
SRCV-22W	水,空气 天然气 油 氧气,氮气 蒸馏水 HOT	P1：MAX 10~30 kg/cm²g P2：MAX 0.5~16 kg/cm²g	MAX 80°C	KS 10~30K FF/RF 法兰	阀体:GC GCD,CS,STS 内件:STS,BSBM	内置活塞气缸式阀芯

✻ 热水，铸钢， STS 需定制。
✻ 氧气（O_2）用：无油（OIL LESS）
✻ ANSI, DIN 标准需定制。

Dimension[尺寸] [法兰] (mm)

规格	15A-20A (½"-¾")	25A(1")	32A(1¼")	40A(1½")	50A(2")	65A(2½")	80A(3")	100A(4")	125A(5")	150A(6")	200A(8")	250A(10")
L	185	185	205	205	220	265	280	330	370	412	500	615
H1	80	80	105	105	110	115	130	150	180	180	185	255
H2	300	300	320	320	340	400	430	450	480	480	519	591
CV	5	8	14	22	37	62	95	150	237	330	556	904

✻ 规格300A 以上需定制。

[SRCV-20F]

[SRCV-20W]

● STS 精密铸造/新开发品

隔膜式减压阀[SRCV-20W, 20F型]
Diaphragm Pressure Reducing Valve
水，空气，天然气，油 [带流量控制]

Section[截面图]

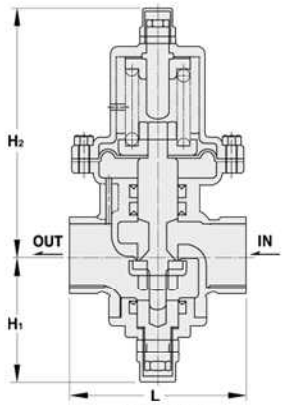

[SRCV-20W]

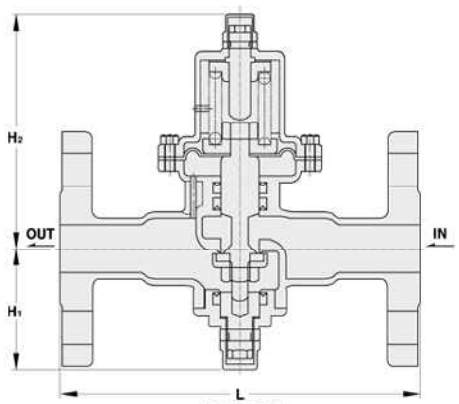

[SRCV-20F]

■ 怎样控制介质流量

1. 关闭进口压力和出口压力处的截止阀
2. 通过打开旁路中的截止阀来完全清理管道的污垢。
3. 关闭旁路中的截止阀，然后去掉)成压阀盖，再核对调节螺钉是否对弹簧 加载。
4. 先慢慢打开进口压力处的截止阀，并且，微开出口压力处的截止阀，以使在对出口压力进行调节时，让微小流量介质通过。
5. 逆时针旋转调节螺钉，观察压力表，直到得到设定压力为止。逆时针旋转调节螺钉，阀门出口压力增加，如顺时针旋转调节螺钉，出口压力就会减少。
6. 压力调好后，拧紧调节螺钉上的防松螺母，以防弹簧对施加的载荷变化，然后拧紧阀盖。

■ 流量调节方法[VALVE 下端]

1. 掀开下端的 Cap 之后调节必要的流量。
2. 顺时针是减少流量，逆时针是增加流量。

Features[特征]

- 所有材质均为304不锈钢且通过精密铸造而成，易于实现减压及流量的调节。
- 因为轻且小，所以极耐用且适用于竖直和水平安装。
- 广泛地应用于精密工厂的工业领域。如电子、半导体、制药和食昂等。

Specifications[技术参数]

介质	压力	温度	连接方式	材质	控制方式	减压比
水,空气 天然气,油 氧气,氮气 蒸馏水	P^1 : 10~20kg/cm²g P^2 : 0.5~16kg/cm²g	MAX 80°C	全 STS304	KS 10~30K 法兰 PT 螺纹	隔膜式 自动式 带流量调节	10 : 1

✻耐高温，减压比大的需定制。
✻氧气（O_2）用：无油（OIL LESS）
✻ANSI, DIN 标准需定制。

Dimension[尺寸] [SRCV-20W]

(mm)

规格	L	H1	H2	CV
15A(½")	90(150)	75	120	5
20A(¾")	90(150)	75	120	5
25A(1")	90(150)	75	120	5

✻(　　) : SRCV-20F, FLANGED-WELDING

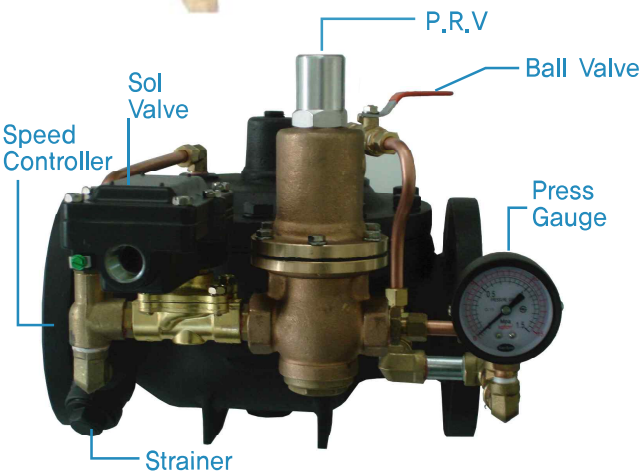

[渗水式减压调控阀门]

水力控制阀[SWCV-3型]
减压阀[Pressure Reducing Valve]
水，空气，油

Features[特征]

- 在用于热水管线和大口径管路时，性能优越。
- 具有一个隔膜式减压阀为先导阀，并且，不管进口压力如何波动，都能保证出口处压力的精确控制。
- 进口压力表量程应为进口压力表1.5倍~2倍，以便精确读出压力值。在进口处安装一个过滤器，用于去除污垢，后还需安装一个安全阀。
- 在测试前，打开水力控制阀上球阀的空气。
- 打开进口端针阀1/4阀，在打开出口端3/4圈，顺时针旋转。附件上的调节螺栓来调节压力。
- 二次侧压力降低后，缓慢打开出口处的手动阀，确认安装了排水阀和加强了保温措施，以便管道在冬天不会被冻裂。

Section[截面图]

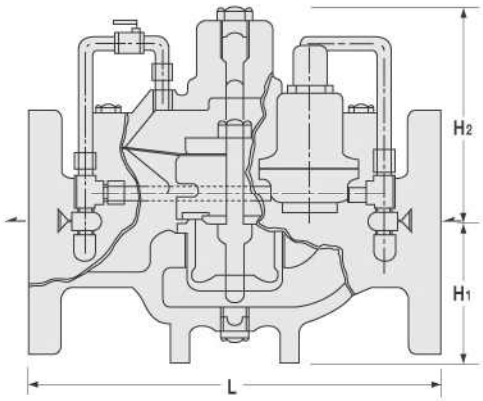

Specifications[技术参数]

介质	压力	温度	锁定压力	连接方式	静压测试	材质
水 空气 油 蒸馏水	MAX 10kg'/ cm²g	MAX 80°C	0.5kg'/ cm²g	KS10K FF 法兰	15kg'/ cm²g	阀体:GC 内件 STS,BSBM 膜片 N.B.R

✻ 20K铸钢，全不锈钢(STS)，温度80°C以上需定制。

Dimension[尺寸]

(mm)

规格	40A	50A	65A	80A	100A	125A	150A	200A
L	270	250	270	330	360	370	450	480
H1	70	80	70	95	110	125	145	170
H2	140	140	150	165	190	205	225	250
CV	50	55	80	100	220	360	500	840

✻ 规格 250A以上需定制。

(标准管线)

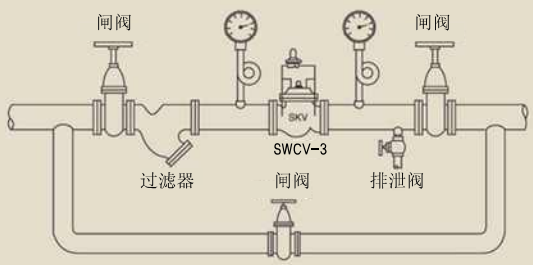

[FLANGED]

Section[截面图]

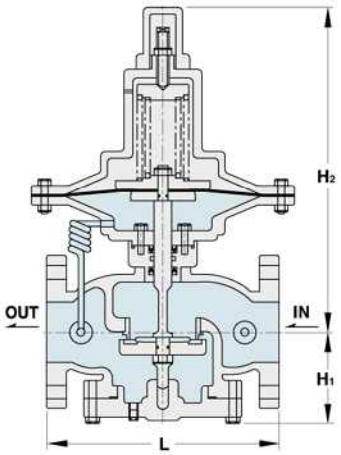

- 不与其他 VALVE 比较

减压阀[SRCV-2 型]
低压蒸汽，低压天然气 Diaphragm Pressure Reducing Valve

Features[特征]

- 用于低压场合
- 出口压力可达O.lkgf/cm2，且工作稳定。
- 适用于工业区的制造厂。

Specifications[技术参数]

类型	介质	压力	温度	连接	材质	控制/减压比	用途
SRCV-2	低压蒸汽 低压天然气 低压水	P1 : MAX 2kg'/cm²g P2 : MAX 0.1~1 kg'/cm²g	MAX 130° C	KS10K FF 法兰	阀体:GC 内件:STS BS BM	隔膜式 10: 1	低压用

✻ 订货前 请告知:介质，压力，温度，法兰规格以及材质

Dimension[参数] [法兰] (mm)

规格	15A-20A (½"-¾")	25A(1")	32A(1¼")	40A(1½")	50A(2")	65A(2½")	80A(3")	100A(4")	125A(5")	150A(6")	200A(8")	250A(10")
L	185	185	205	205	220	265	280	330	370	420	500	615
H1	100	100	105	105	110	115	130	150	180	180	185	255
H2	290	290	320	320	340	400	430	450	480	480	519	591
CV	5	8	14	22	37	62	95	150	237	330	556	904

✻ 规格300A以上需定制。

[SRCV-1型]

先导式减压阀[SRCV-1,3 型]
Pressure Reducing Valve
蒸汽

Section[截面图]

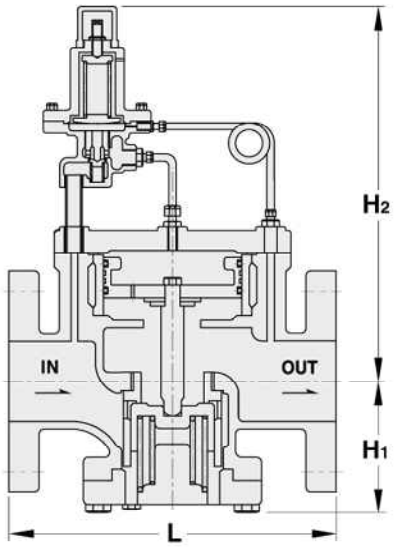

Dimension[尺寸] [法兰] (mm)

规格	40A(1½")	50A(2")	65A(2½")	80A(3")	100A(4")	125A(5")	150A(6")	200A(8")
L	210	220	265	285	335	370	420	500
H1	110	110	110	125	135	160	180	210
H2	350	350	350	375	385	400	420	430
CV	10	15	26	38	65	105	150	330

✻ 规格250A以上需定制。

Features[特征]

- 先光减压阀通过严格选材并精密制造。只经过一次调整，不管阀后体积如何变化皆可精确控制二次侧压力。

Specifications[技术参数]

类型	介质	压力	温度	连接方式	材质	控制方式	减压比
SRCV-1	蒸汽	MAX 10kg/cm²g	MAX 220°C	KS 10K FF 法兰	阀体 :GC 内件:STS, BC°	先导式	10 : 1
SRCV-3	蒸汽	MAX 10kg/cm²g	MAX 220°C	KS 10K RF 法兰	阀体 :STS, GCD 内件:STS, BC°	先导式	10 : 1

✻ 20K 铸钢及 ALL STS 是预定生产

Features[特征] [SRCV-3型]

- SRCV-3型号是设计用于低压情况(出口端)(低于O.1-3kgf/cm2)

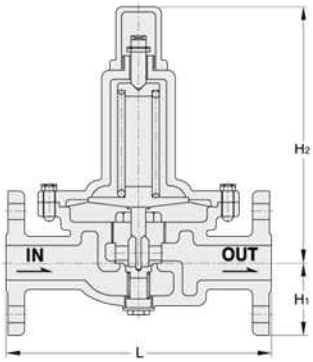

Dimension[尺寸] [SRCV-3] (mm)

规格	L	H1	H2	CV
15A(½")	230	63	190	5
20A(¾")	230	63	190	5
25A(1")	230(210)	63(62.5)	190(210)	5
32A(1¼")	230(240)	63(67.5)	190(220)	5

✻( )里面是 GCD450 材质

Section[截面图]

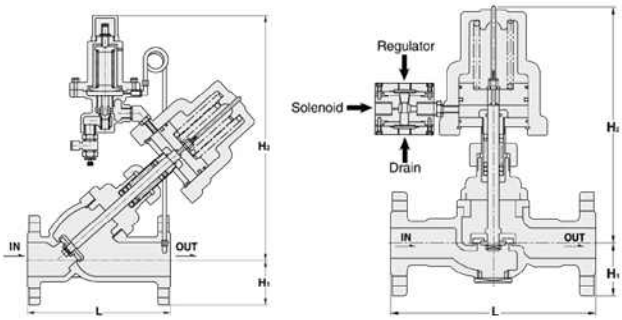

减压阀 [SYRV-1F 型]
Piston Control Valve[Y-Type]蒸汽

Features[特征]

- 在空压式 SYV-1F 型， ACTUATOR 驱动部贴上 PRV，以精密控制的空压式 ON-OFF 及减压阀门在水地工厂控制线上主要使用。
- 比起使用已存方式（减压阀门和 ON-OFF 阀门）的 2 种，使用一个 SYRV-1 型会更经济。
- SYRV-1 型减压调控阀门可制作成 Y 型 或是 T 型。

使用方法

- ACTUATOR 上插入 AIR 4~5 kgf/cm^{2}g,用 2 次侧的必要压力来调节的方法
- 阀门的制作方法是把辅助 PRV 上端 CAP 打开，调节螺丝向顺时针转动的话 2 次压力会上升，逆时针转动的话 2 次压力会下降。

Dimension[尺寸] (mm)

规格	15A~20A	25A	32A	40A	50A	65A
L	140	148	178	180	198	240
H_1	50	63	67	70	78	88
H_2	275	290	315	360	370	380

Specifications[技术参数]

介质	压力	温度	连接方式	材质	控制方式	气源压力
蒸汽	P1：MAX 10kg/cm^{2}g P2：0.5~5 kg/cm^{2}g	MAX 180°C	KS 10K RF 法兰	阀体：BC° STS304 内件： STS PTFE	通气开弹簧复位	4kg/cm^{2}g 以上

✻20K以及STS材质需定制。

Y-型减压调控阀门[SYRV-1F 型]，新产品
Y-Type Pressure Reducing Control Valve

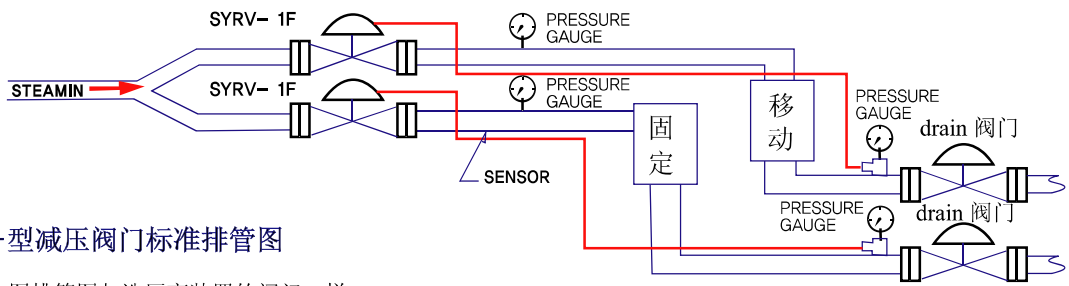

Y-型减压阀门标准排管图

✻3 图排管图与造压变装置的阀门一样

特征	● 上述产品能节省约 10~30%的成本 ● 在泡沫塑料的机械上带来了革新的减压阀门（SYRV-1F）型的本体形态不只是 Y-型 T-型也可制造。

■ 标准管线图(液体用)

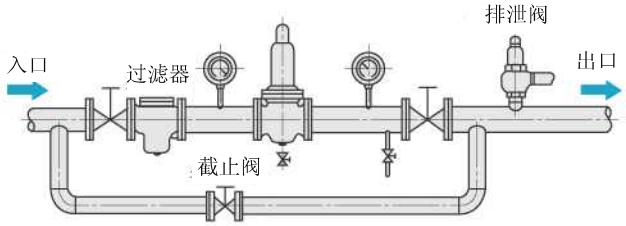

■ 标准管线图(空气用)

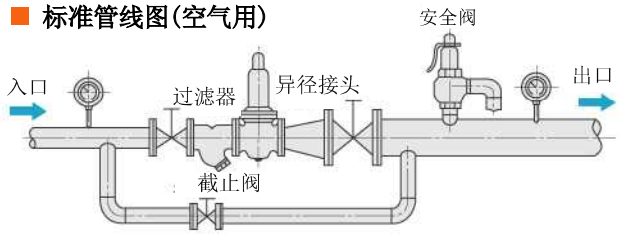

■ 减压阀型号及上下游管径的选定

- 减压阀的型号和规格应根据阀前压力、压差、流量、介质特性等因素经计算确定。减压阀上下游筐线通径的确认，也应充分考虑标准流速的要求，如所选管线通径过小的话，会导致管线使用寿命下降、介质压力损失大、管路抖动有噪音等情况的发生。

■ 标准流速表

流体	压力（kgf/cm²g）	标准流速（m/s）
饱和蒸汽	2 – 5	15 – 20
	5 – 15	20 –30
空气	1 – 2	8 – 15
	200 – 300	5 –7
液体	水 (1~10)	15 – 3
	油	0.5 – 2

■ 减压阀出口安全阀的选定

- 在必要时，减压阀出口处需安装安全阀。无特殊要求时，安全阀的排量应选择为管道流体最大流量的10%左右。
- 介质为液体时应选择水用安全阀。

■ 安全阀排放压力

减压边设定压力（kgf/cm²）	安全边排放压力（kgf/cm²）
1 以下	+0.5 以上
超过 1 不到 4	+0.8 以上
4 以上不到 6	+1.0 以上
6 以上 8 以下	+1.2 以上

■ 出口压力调整方法(SRCV-2W,22W,20W 等)

- 减压阀出厂时为未设置状态，安装后需根据使用需求调整出口压力。

1. 关闭减压阀前、后的截止阀。
2. 打开旁通管路的截止阀，使介质流通 30分钟以上，彻底清除杂质。
3. 关闭旁通管路截止阀，去掉 减压阀阀盖，然后检查调节螺钉是否对弹簧加载。
4. 缓慢打开安装在减压阀前的截止阀，并调整减压阀后截止阀的开 启度，保持管道有小流量通过。
5. 顺时针转动调节螺丝，使介质流通减压阀，并进一步开启阀后截止阀
6. 观察阀后最近的压力表，调节螺钉直到出口压力达到所需数值。
7. 调节完成后，务必关闭阀盖，以保护调节螺钉，避免因外力影响，而导致设定压力变化。

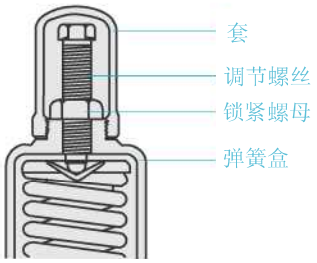

■ 调节螺丝：

按顺时针方向转动的话：P2 压力上升
按逆时针方向转动的话：P2 压力下降

SRCV-2W 水用 减压阀门

■ 示 例（使用 SRCV-2W 的供水 系统）

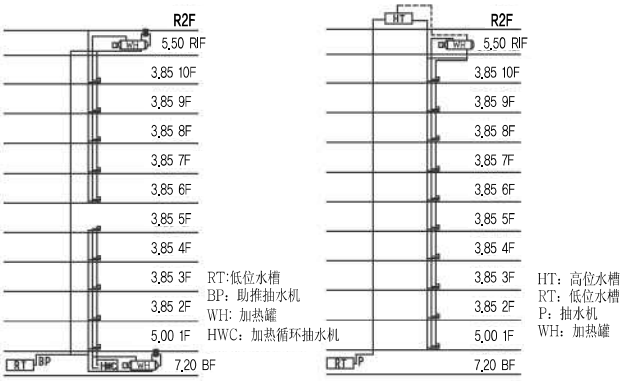

不使用高位水槽而是利用助推抽水机和水用减压阀门来控制各种压力的方法。

设置抽水机，供给高位水槽后使用水用减压阀门来控制各层压力的方式。

■ 故障原因和对策

问题	原因	对策
出口压力增加	1. 隔膜破损 2.Seat,Dilcr 的 LEAK 发生 3.BY-PASS OPEN 了	1. 更换隔膜 2. 检查高无异物并清除 3. 关闭旁通截止阀
流量不足	阀门口径选错	确认流量并选择更大口径
设定压力的偏差很严重	调节弹簧选型错误	确认使用要求并联系厂家重新选型
管道有噪声	1.管道内有空气 2.管道未固定	1. 排空管道内空气 2. 固定管道

SRCV-2W,20W,22W 减压阀选型表,(水)

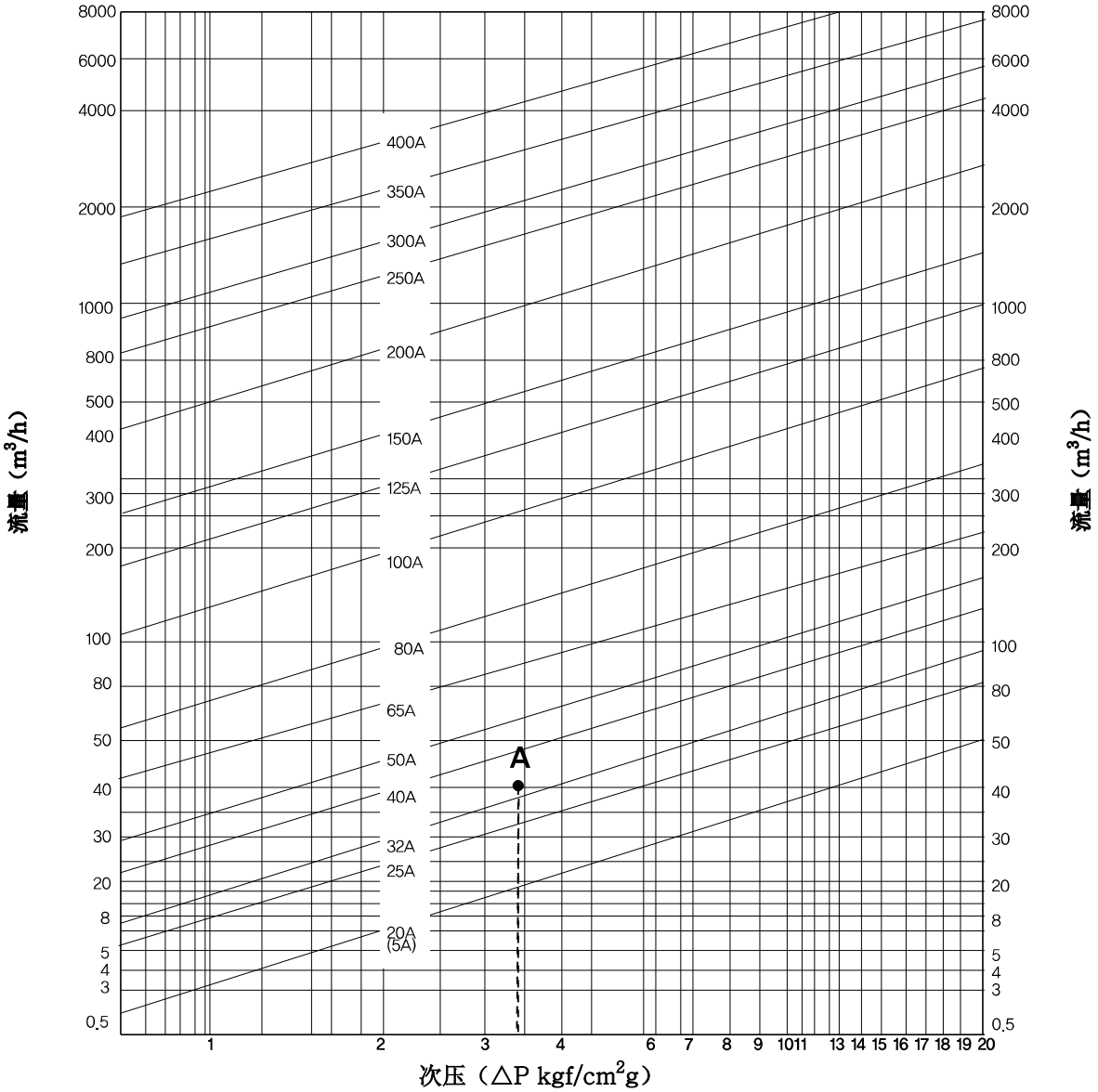

图表使用法

例) 如何选择进口压力位 7kgf/cm²，出口压力为 3.6 kgf/cm，流量 40m³/h 的时口径？

1）进口压力 7kgf/cm²，出口压力 3.6 kgf/cm²，压差为 3.4 kgf/cm²

2）通过从压差 3.4 kgf/cm² 直线和流量40m³/h直线的垂直连接的交点到A点。

3）A点处于直径32A~40A之间，选择40A口径。

名词解释

- 进口压力：
  指减压阀进口端的压力或靠近减压阀的进口管道的压力。
- 出口压力：
  指减压阀出口端的压力或紧靠减压阀出口管道的压力。
- 设定压力：
  在最小可调节流量特性情况下的二次侧压力。
- 偏离压力：
  最小可调节流量下的二次侧压力和设定压力。当进口压力保持不变，流量从最小到额定值逐渐增大时，二次侧压力也逐渐变化。
- 锁定压力：
  根据减压阀二次侧的切断与否，从设定压力开始往上的递增值。
- 最小调节流量：
  能维持流量稳定的通过减压阀的最小流量。
- 额定流量：
  当进口压力不变时，在恒定偏离压力下的最大流量。

[SRCV-1 型]先导式减压阀 [蒸汽]

标准排管图

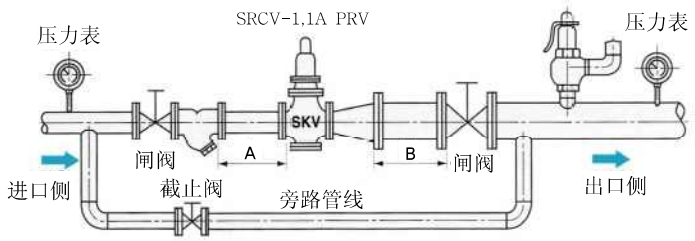

阀门前后管线的长度标准（mm）

尺寸 \ 分类	A	B
15A~20A	400	900
50A~100A	900	1,500
125A~200A	1,200	2,500

排管设置时注意事项

1. 减压阀应安装在与介质流动方向水平的官道上。
2. 过滤器应安装在减压阀前如上图，并且如果可能的话，过滤器推荐采用100目的不锈钢滤网。
3. 如果需要的话，可在减压阀出口处安装全阀。如果没有特殊要求，安全阀的排量应选择为管道流体最大流量的10%左右。当减压阀的出口压力小于 4 kg/cm^2 时，安全阀排放压力应比减压阀出口压力高0.8 kg/cm^2；当减压阀出口压力超过 4 kg/cm^{2}时，安全阀的排放压力应比减压阀出口高1.2 kg/cm^2
4. 当减压阀进行维修时，为了保证管道内蒸汽的持续供应，应安装旁路系统。
5. 减压阀应被固定在官道上，并设置一些支撑点，以防由于管道重量和热应力直接作用于减压阀。
6. 假如减压阀被安装在靠近使用场所，与其连接的进口管道越小，越能节约管道费用，且越靠近使用场所，减压阀的工作精度就越高。
7. 减压阀在新装管道中的故障主要与由赃物造成。在调节减压阀动作前，应使流体完全流过减压阀（大约30分钟），彻底清理其内的污垢。
8. 假如减压阀中混入了冷凝水，则可导致减压阀失去作用。减压阀前应安装带有过滤器和蒸汽水阀的排水装置。

怎么调节出口压力

1. 因为减压阀在出厂时没有调节出口压力， 介质不能流过，因此，在安装后可以按照需要的压力来调节。
2. 关闭进口和出口的截止阀。
3. 打开旁通管道中的截止阀，彻底地清除杂质。
4. 在关闭旁通管中截止阀后，去掉减压阀阀盖，然后检查调节螺钉是否对弹簧加载。
5. 顺时针旋转调节螺钉，以便介质能通过减压阀，慢慢地打开截止阀。
6. 观看二次侧压力表，调节螺钉直到出口压力达到所需要的数值。
7. 在调节完后， 千万不要忘记关闭阀盖，以使别人不能随意调节。

产品订购所需参数

1. 型号　2·最高使用压力　3. 最高使用温度　4. 法兰连接方式　5.最大流量　6· 设定压力

故障原因和措施（用于蒸汽的SRCV-1型减压阀）

问题	原因	故障排除方法
出口压力增加	主阀座和阀瓣泄露 导阀座和阀瓣泄露 旁通阀打开 活塞被卡住	拆后检查污垢 拆开后清洁过滤网 旁通阀门锁死 拆卸后去掉污垢
流体不流动	未设定压力 活塞被卡住	调整调节螺钉 拆开后去掉污垢
颤振	口径选错 减压比太大	详细检查后重选 进行二次减压
用力不足	阀门选错	调整选择更大口径
出口压力下降	流量不足	在参考流量和压力表后重选

SRCV-1减压阀的选择 [蒸汽]

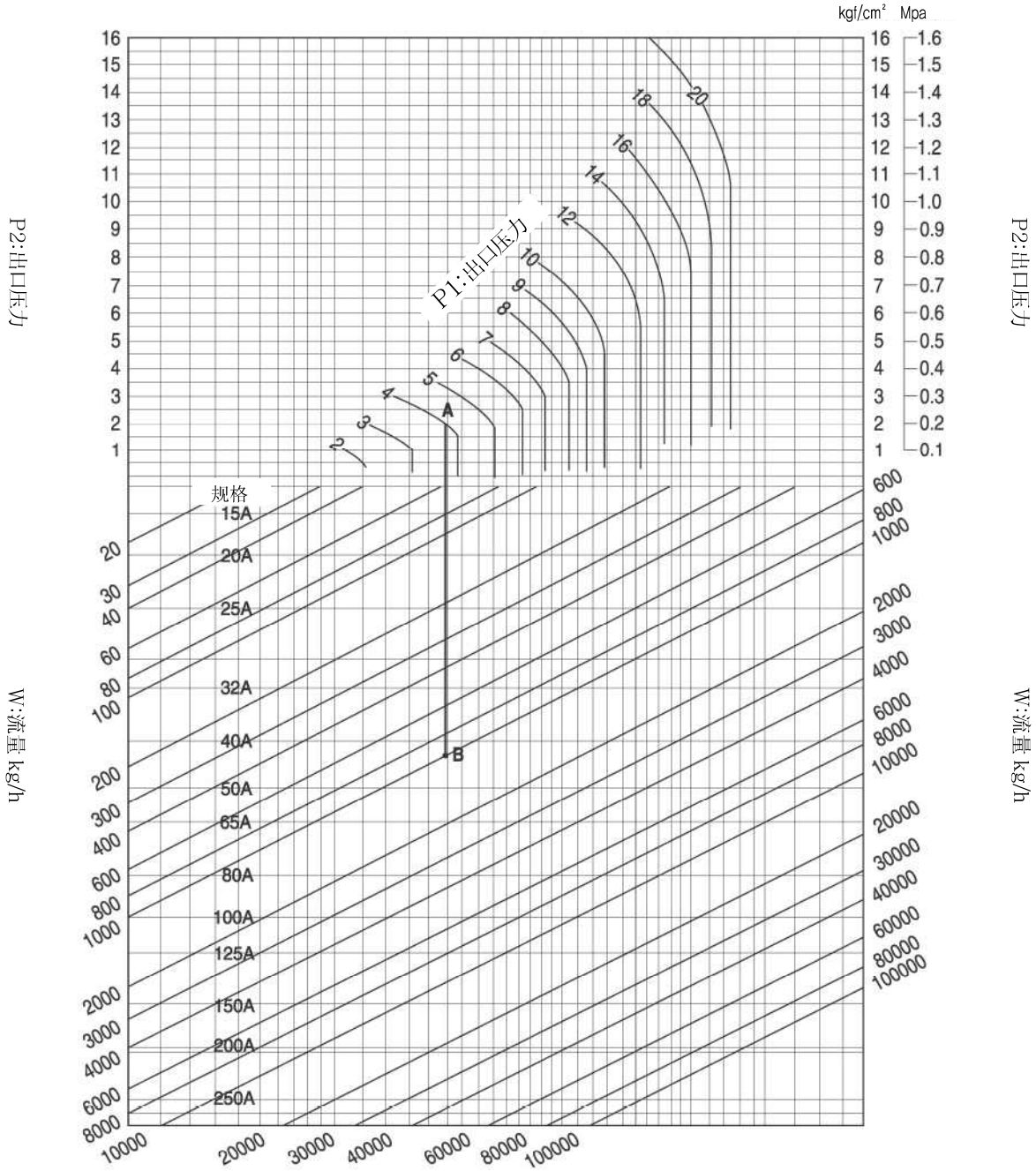

■ 图表使用法

进口压力为0.4Mpa，出口压力为0.2 Mpa 且蒸汽流量为1,000kg/h，阀门的口径选多大？

1）在进口0.4Mpa和出口0.2 Mpa的相交点找到A点的位置，且将A点垂直往下拉直线直到和流量为1,000kg/h 流量线相交为B点。

2）B点在口径40A和 50A之间，选口径为50A，以便阀门不会给管线带来负担。

Cv值及流量的计算公式

cv 值：60°F(15.6℃)的净水，在压差为1psi(0.07kgf/cm^2)时，所流过的量以单位US的状态下，一分钟流动的流量表示为 US gal/min 的数值就是 CV 值。

PROCEDURE(步骤)

（1） 阀门的大小一般求 CV 值 来选定，这时关于根揣最大，常用，最小流量的次 压来求 CV 值。即最大流量，最小次压状态的 CV 值为最大 CV 值，最小流 量，最大次压状态的 CV 值是最小 CV 值。

（2） 在被选定的最大 CV 值加上 10%~20%的空间来选定是普遍的。又根据调节阀 门的种类定为最小调整可能流量或是 RANGEABILITY（可以控制的最大流量 和最小流量的比），所以选定的最小 CV 值也要注意。

Cv CALCULATING FORMULAE(Cv值计算)

1. STEAM(蒸汽)

In case of $\Delta P < \frac{P_1}{2}$

$$CV = \frac{WK}{13.67\sqrt{\Delta P\ (P_1+P_2)}}$$

In case of $\Delta P \geq \frac{P_1}{2}$

$$CV = \frac{WK}{11.9P_1}$$

2. GASES(气体)

In case of $\Delta P < \frac{P_1}{2}$

$$CV = \frac{Q}{287}\sqrt{\frac{G(273+t)}{\Delta P\ (P_1+P_2)}}$$

In case of $\Delta P \geq \frac{P_1}{2}$

$$CV = \frac{Q\sqrt{G(273+t)}}{249\ P_1}$$

3. LIQUIDS(液体)

$$CV = \frac{1.167\ V\sqrt{G}}{\sqrt{(P_1-P_2)}}$$

FLOW CALCULATING FORMULAE(流量值计算)

$$W = Cv\frac{13.67\sqrt{\Delta P\ (P_1+P_2)}}{K}$$

$$W = Cv\frac{11.9P_1}{K}$$

$$Q = Cv\frac{287}{\sqrt{\frac{G(273+t)}{\Delta P\ (P_1+P_2)}}}$$

$$Q = Cv\frac{249\ P_1}{\sqrt{G(273+t)}}$$

$$V = Cv\frac{\sqrt{(P_1-P_2)}}{1.167\sqrt{G}}$$

W	：最大流量	kg/h
P_1	：进口压力	kgf/cm²g abs
P_2	：出口压力	kgf/cm²g abs
ΔP	：P_1-P_2	kgf/cm²g
K	：1+(0.0013 * 过热度数 ℃)	

Q	：最大流量	Nm³/h(15℃ 760mmHg abs)
G	：比重	Air = 1
t	：温度	℃
P_1	：进口压力	kgf/cm²g abs
P_2	：出口压力	kgf/cm²g abs
ΔP	：P_1-P_2	kgf/cm²g

V	：最大流量	m³/h
G	：比重	Water = 1
P_1	：进口压力	kgf/cm²g abs
P_2	：出口压力	kgf/cm²g abs

■ 阀门口径选择标准

进出口压差和介质的流量成为选择减压阀口径的标准，首先，进口压力和设定压力的压差要计算出来，但我们通过流量特性表可知，仅在设定压力下的最小流量时可能会发生流量不足情况，因此，在计算压差 P时，如果将(设定压力+偏离压力0.5kgf/cm^2)作为二次侧压力，流量不足情况就可避免。如果一次侧压力易变化，则推荐应以最小安全压差为基础，而阀门口径是依据最小压差和最大流量计算所得。

1. 根据流量系数选择阀门示例(SRCV-2W)

例)当介质71<以进口压力位 6 kgf/cm^2，设走出口压力为 3 kgf/cm^2，如何确定适合的阀门口径?
（当偏离压力 0.5 kgf/cm^2 + 设定压力为出口压力P2）

$$CV = \frac{1.167 \times V\sqrt{G}}{\sqrt{(P_1-P_2)}} = \frac{1.167 \times 20}{\sqrt{2.5}} = 15$$

所以应该选择40A的口径。

CV 计算式

$$CV = \frac{1.167 \times V\sqrt{G}}{\sqrt{(P_1-P_2)}}$$

CV=阀门流量系数（Gal/min）
V=流量 m^3/h
G=比重 （水=1）
P_1= 进口压力
P_2 =出口压力

电动控制阀

- 用途:生产工厂，APT，大厦，温室等用于调节。

Model Production (产品型号)

参数 / 型号	阀体，类型	材质		温度 (kgf/cm²)	介质 (MAX TEMP)	电源	附件	页码
		阀体	内件					
SMCV-1S	2通 球型阀体 PT 螺纹	BC	STS	10	水 蒸汽 空气 热油 (220℃~350℃)	AC24V 60(50)Hz ON-OFF 比例调节式 (4~20MA,0~10V)	反式面板传感器控制器	32
SMCV-1F	2通 球型阀体 KS 10, 20 kgf/cm² 法兰	GC	BC	20				32
SMCV-2S	3通 球型阀体 PT 螺纹	BC	STS	10	水 蒸汽 空气 热油 220℃~350℃)	AC24V 60(50)Hz ON-OFF 比例调节式 (4~20MA,0~10V)		33
SMCV-2F	3通 球型阀体 KS 10, 20 kgf/cm²g 法兰	GC	BC	20				33
SMCV-3F	2通 球型阀体 活塞缸体式阀芯 KS 10, 20 kgf/cm² 法兰	GC	STS BC	10 20	水 蒸汽 空气 热油 (220℃~350℃)	AC24V 60(50)Hz ON-OFF 比例调节式 (4~20MA,0~10V)		34
SMCV-3 (高温用)	2通（3通） 球型阀体 KS10kgf/cm²g 法兰	GCD, STS	STS BC	10 20 30	热油 (220 ℃~350 ℃)	AC24V 60(50)Hz ON-OFF 比例调节式 (4~20MA,0~10V)		35

※ 分不同MODEL其材质和法兰规格是根据预定配置生产的。

[法兰]

[螺纹]

Section[截面图]

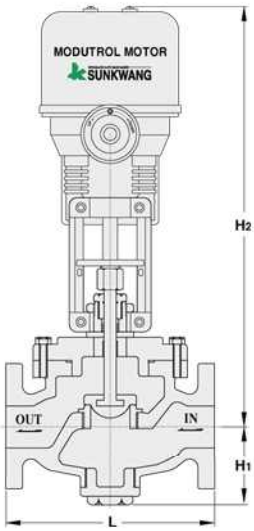

SMCV-1F

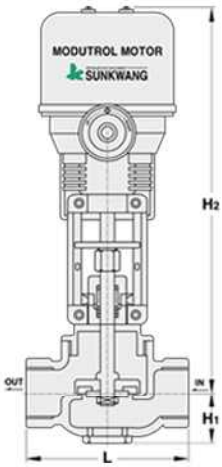

SMCV-1S

电动控制阀 [SMCV-1F,1S 型] 2通
Motor Control Valves
蒸汽，水，空气，热油

Features[特征]

- 适用于开关控制，比例控制。
- 嵌入式阀芯密封构造，密封型良好，构造简单。
- 反向压力高的时候建议选择 SWCV-3F 类型。

[STS 材质]

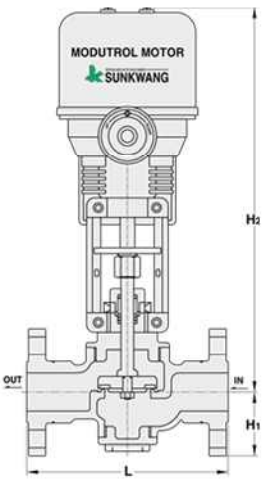

Specifications[技术参数]

介质	材质	使用温度	使用压力	连接方式	控制方式
水 蒸汽 空气 热油	阀体： GC BC6° 内件 STS BC6°	MAX 180°C	MAX10 kgf/cm²g	KS10k FF 法兰 PT 螺纹	0-10V or 4-20mA 开-关

✻ 20K用(C,S, STS)需定制

Dimension[尺寸][螺纹] (mm)

规格	15A-20A	25A	32A	40A	50A
L	100(160)	110(170)	130(190)	140(200)	160(220)
H_1	65	70	75	85	95
H_2	265	270	300	310	320
CV	5	8	14	22	37
次压限制 (kgf/cm²)	10	10	8	4 [5]	3

✻( )-STS FLANGE WELDING

Dimension[尺寸][法兰] (mm)

规格	15A-20A	32A-40A	50A	65A	80A	100A	125A	150A
L	188	205	220	265	280	330	370	412
H_1	80/85	90/95	105	110	120	140	170	190
H_2	430	445	445	455	470	485	500	520
CV	6/10	16/25	44	68	110	200	265	390
次压限制 (kgf/cm²)	6	8/3	2	1 [8]	1 [2]	0 [6]	0 [4]	0 [4]

✻ 200A 以上需定制。

[法兰] [螺纹]

Section[截面图]

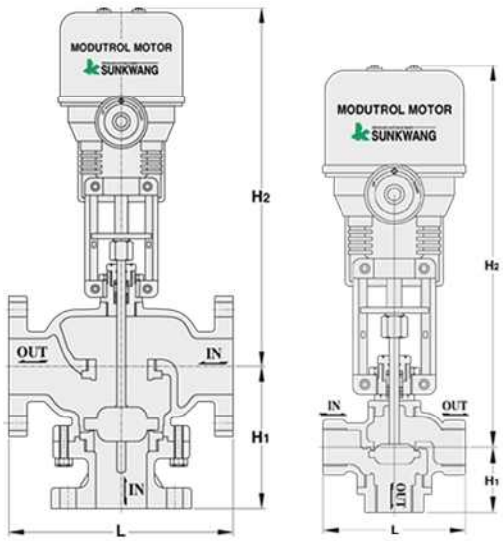

SMCV-2F SMCV-2S

电动控制阀[SMCV-2F，2S 型] 3通

Motor Control Valves

蒸汽，水，空气，热油

Features[特征]

- ACTUATOR：AC 24V 60Hz(50Hz)
  AC 220V 60Hz(50Hz)
  SIGNAL：0-10V or 4-20mA

Specifications[技术参数]

介质	材质	温度	压力	连接	控制
水 蒸汽 空气 热油	阀体：GC BC_6° 内件 STS BC_6°	MAX 180°C	MAX10 kgf/cm²g	KS10k FF 法兰 PT 螺纹	0-10V or 4-20mA ON-OFF

✻ 20K 用（C,S, STS）需定制

Dimension[尺寸][螺纹]

(mm)

规格	15A-20A	25A	32A	40A	50A
L	100	110	130	140	160
H_1	55	60	70	70	75
H_2	370	370	375	380	390
CV	6	10	16	25	44
次压限制 (kgf/cm²)	10	10	8	3	2

Dimension[尺寸][法兰]

(mm)

规格	15A-20A	32A-40A	50A	65A	80A	100A	125A	150A
L	188	205	220	265	280	330	370	412
H_1	145	160	160	200	200	210	235	235
H_2	395	400	410	425	430	450	470	490
CV	6/10	16/25	44	68	110	200	265	390
次压限制 (kgf/cm²)	10	8/3	2	1^8	1^2	0^6	0^4	0^4

✻ 200A 以上需定制。

Section[截面图]

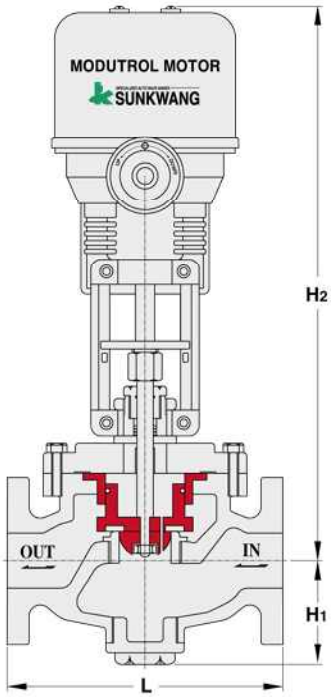

电动控制阀[SMCV-3F 型] 2通

Motor Control Valves

蒸汽，水，空气，

Features[特征]

- 内置活塞气缸式阀芯，无论压差如何变化均能保持介质流动状态平滑，尤其在供暖系统性能卓越。
- 介质压力为10kgf/cm²的，压差最大为10kgf/cm²。

Specifications[技术参数]

介质	材质	温度	压力	连接方式	控制方式
水 蒸汽 空气	阀体 ： GC 内件 ： STS	MAX 180°C	MAX10 kgf/cm²g	KS10k FF 法兰	0-10V or 4-20mA 开-关

✻ 20K 用（C,S, STS）需定制

Dimension[尺寸][法兰]

(mm)

规格	32A	40A	50A	65A	80A	100A	125A	150A
L	205	205	220	265	280	330	370	420
H_1	90	95	105	110	120	140	170	190
H_2	445	445	445	445	470	485	500	520
CV	16	25	44	68	110	200	265	390

✻ 规格200A以上需定制。

[2通]

[3通]

Section[截面图]

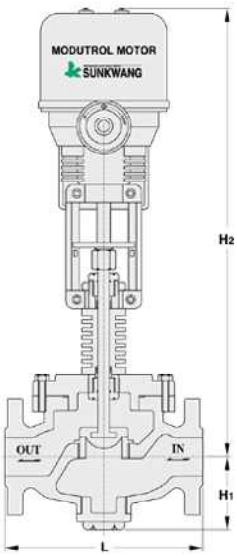

[2通]

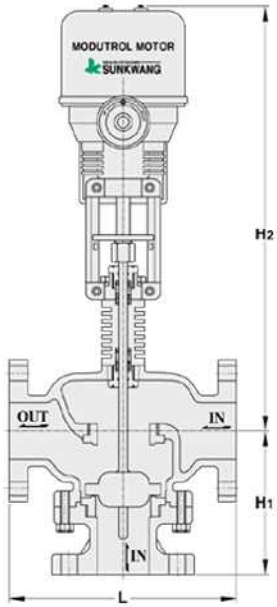

[3通]

电动控制阀[SMCV-3型] 2通，3通
Motor Control Valves-高温用
热油

Features[特征]

- 高温用，密封组件采用双重结构，寿命长。
- 阀体和执行器之间设计为散热结构，散热效率最大化以保证产品工作稳定。
- 执行器采用比例调节式(开-关)，电源有多种选择，也可按照要求定制。

Specifications[技术参数]

介质	材质	温度	压力	连接 方式	控制方式
热油	阀体：GCD 内件：STS, BC°	MAX 250~350 ℃	MAX 10 kgf/cm²g	KS10K FF 法兰	0-10V or 4-10mA ON-OFF

✻ 20K用(C,S, STS)需定制

Dimension[尺寸] [法兰] (mm)

规格		15A(½")	20A(1")	25A(1")	32A(1¼")	40A(1½")	50A(2")	65A(2½")	80A(3")	100A(4")	125A(5")	150A(6")
L		188	188	188	205	205	220	265	280	330	370	412
2通	H1	100	100	100	105	105	110	115	130	150	180	180
	H2	310	310	310	340	340	360	420	450	470	500	500
3通	H1	145	145	145	160	160	160	200	200	210	235	235
	H2	415	415	415	420	420	430	445	450	470	490	510
CV		6	6	10	16	25	44	68	110	200	265	390

电动执行机构使用说明-AC24V 用

■ 安装执行器时，为了防止执行器内进入水，请按照安装方向操作。
[注意事项]

■ 阀门与执行器的组装

1. 在阀门上方将执行器从上而下放置后将螺丝拧紧固定。【参照国4】
2. 向下松动执行器上的连接螺母，使真套到阀杆上。【参照国2的1】
3. 从侧面讲右国中的一对垫片套到阀杆上。
4. 把执行器放置在阀体上万，用扳手 [6MM] 将六角螺母拧紧。【参照国2中的3】
5. 一对垫片，螺母，与执行器连起来，拧到最紧。【参照图1的4】

[20P用]

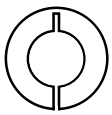

[35P,55P 用:在切断时使用]

〈一对垫片〉

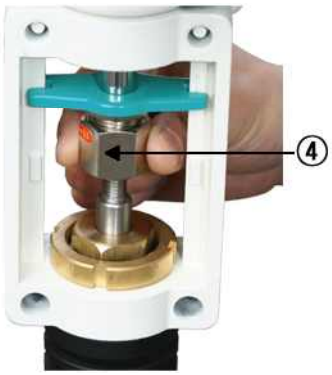

[图 1]

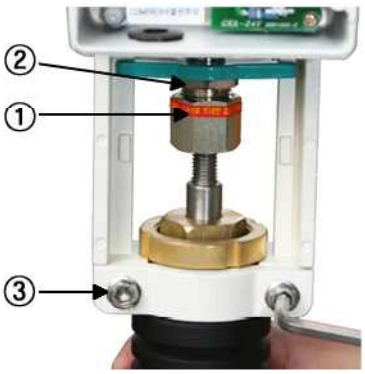

[图 2]

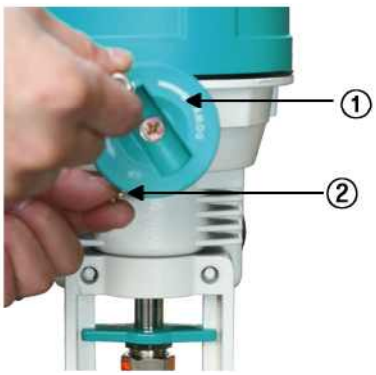

[图 3]

■ 手动操作

1. 出厂时都是自动的，只有手动操作时或电源关闭时使用。[参照图 3]
2. 手动将针按逆时针旋转90°，这时圆形旋钮会稍微转动。
3. 手动旋钮按顺时针[CW]转动的时候，执行器的轴会下降，如果接逆时针[CCW]转动，执行器的轴会升高。[参照图 3 的 2]

※ 手动操作结束后转换为自动时，手动将针按顺时针回转90°，使旋钮稍微转至原来的位置后自动使用。

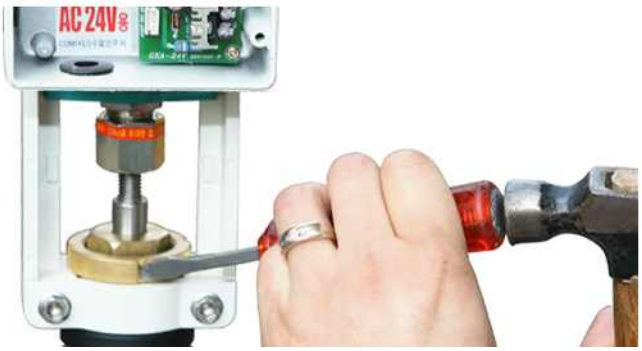

[图 4]

※ 插入电源的状态下请不要手动操作。

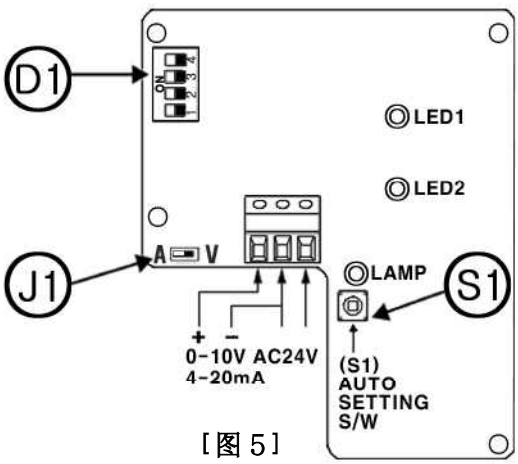

[图 5]

■ 选择配置转换方法[图 5]

● 转换使用配置时操作左侧下端的JUMPER[J1]和 Dip Switch[D1] 后选择。

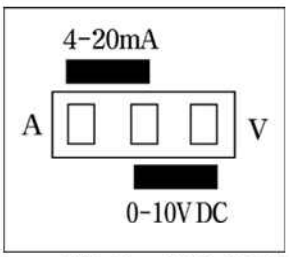

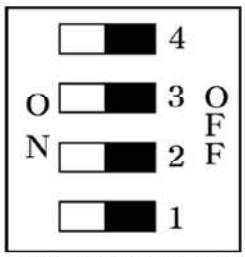

D1	ON[开关向左]	OFF[开关向右]
4	投入主电源时 自动 Auto/Setting	手动按住 Auto/Setting
3	200 Step	100 Step
2	N.O 模式 (左侧移动)	N.C 模式 (右侧移动)
1	4 - 20mA DC (2 - 10V DC)	0 - 10 DC (右侧移动)

✻上述 2 是正变的情况（逆变的时候相反）

输入选择使用[D1]转换方法

● JUMPER[J1]：信号为 Volt[DC]时，把 JUMPER 针塞入到偏Volt方向即可使用0-10V和2-10VDC
若塞入偏Amp方向时可以使用到4-20mA。

● Dip Switch[D1]

1. 输入选择：转换到0-10V DC时，在D1只执行一次OFF.
：转换到2-10V DC时，在D1只执行一次ON.
：转换到4-20mA时，需同时操作J1和D1，
J1在Volt把针塞入Ampe方向， D1开一号即可。

2. N.C与N.O：▶NOR，关闭模式（Close Mode）：0 伏特时阀门关闭，
转换[正变]操作机器向下运转，在D1第2号为ON位置。
▶NOR, 关闭模式（Close Mode）：0 伏特时阀门打开，
操作机器向下运转， 在D1第2号为OFF位置.

3. Step动作转换： ON位置是stroke精密度为200Step动作转换
OFF位置时以100Step动作。

4. 自动设置（Auto Setting）：Dip Switch在ON位置时投入
主电源的话自动设定为Auto Setting
方　法　在Off位置时后动按住开关按钮S1后设置为Auto Setting。
除特殊情况，以手动Setting为基准。

■ 自动设置[Auto Setting]方法[看考图5]

AC24V 控制比例用途 GK-880 PCB
按住Auto Setting S/W(S1)时操作机器将转换到自动设置模式。

■ 自动设置方法

1. 准备接线。
2. 连接电源线端子。投入电源后端子内右侧下端部LAMP3以1秒间隔ON-OFF.
3. [Off位置手动运转时]是在端子内按住右侧Auto Setting[S1]3-5秒以上的话开始自动设置，之后放手即可正式转换到Auto-Setting状态，并且端子内右侧的LAMP3以0.5秒间隔点灭。
4. 开始进行设置后首先相关轴移到下方后识别0%，稍后重新移到上方识别100%后停止即结束设置。
5. 信号输入（Signal Input）端子接线后使用即可。

■ 接线图解[Wiring Diagram]-控制比例型 [Proportional]

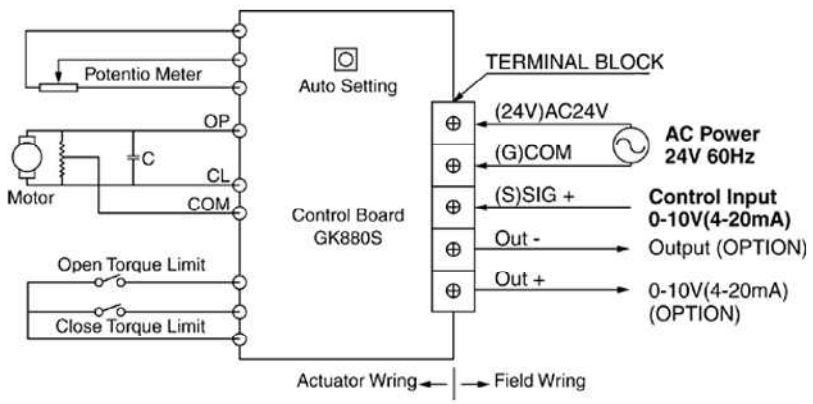

(GEA-20P, 35P, 55P Ac24V)

电动执行机构使用说明-ON-OFF 型

■ 安装执行器时，为了防止执行器内进入水，请按照安装方向操作。

［注意事项］

■ 阀门与执行器的组装

1. 在阀门上方将执行器从上而下放置后将螺丝拧紧固定。
［参照 图4］
2. 向下松动执行器上的连接螺母，使真套到阀杆上。
［参照图 2 的 1］
3. 从侧面讲石图中的一对垫片套到阀杆上。
4. 把执行器放置在阀体上万，用扳手[6MM]将六角螺母拧紧。
［参照图 2 的 2］
5. 一对垫片，螺母，与执行器连起来，拧到最紧。[参照图 1 的 4]

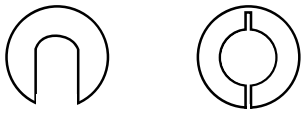

［20P 用］　　［35P,55P用:在切断时使用］

〈一对垫片〉

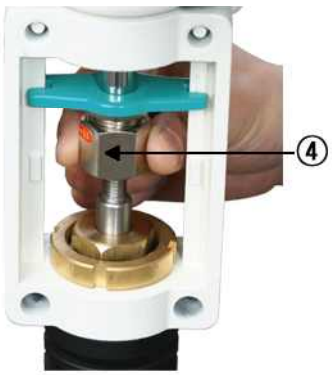

［ 图 1 ］

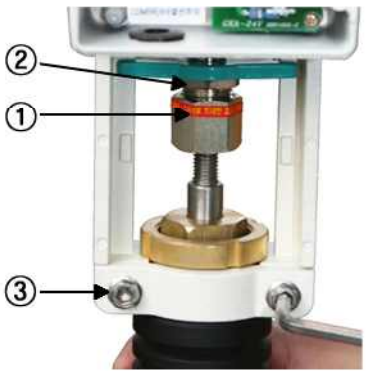

［ 图 2 ］

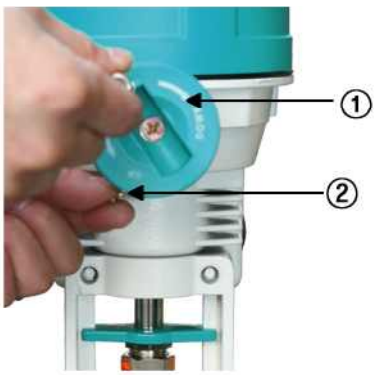

［ 图 3 ］

■ 手动操作

1. 出厂时都是自动的，只有手动操作时或电源关闭时使用。[参照图 3]
2. 手动将针按逆时针旋转90，这时圆形旋钮会稍微转动。
3. 手动旋钮按顺时针[CW]转动的时候，执行器的轴会下降，如果接逆时针[CCW]转动，执行器的轴会升高。［见图3中的 2］

※ 摆手动操作结束后转换为自动时，手动将针按顺时针回转 90°，使旋钮稍微转至原来的位置后自动使用。

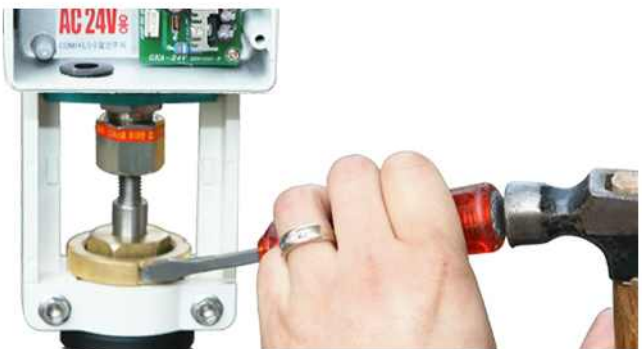

［ 图 4 ］

■ 接线圖[Wiring Diagram]- ON-OFF형

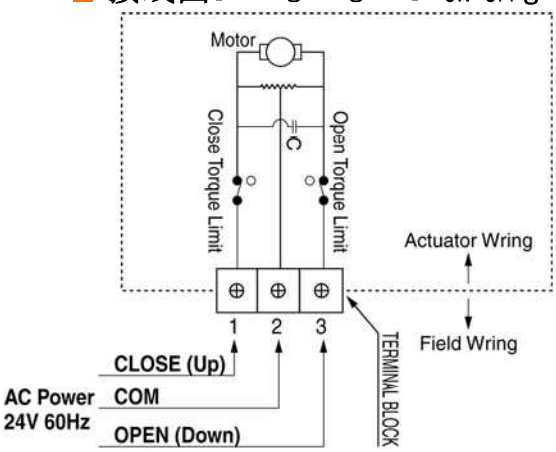

■ 插入电源的状态下请不要手动操作。

比例式电动执行机构使用说明

■ 坚固的结构，高度密封，准确的运转，几乎不需要维护和保修，而且适用于供热，空调，热媒体及蓄冰热系统。可以任意调整Stroke(mm)，操作自动设置（Auto Setting 中若想任意调整阀门Stroke[0~100%]后调整阀门开关状态时，如果阀门已经开到一定程度的情况下重新按操作内外自动设置[S1]，之后该操作机器操作下次开阀时开始根据设置好的任意Stroke范围直接把阀门开到指定程度。

■ 操作机器的适用与配置

在热媒体，空调，换气，供暖和蓄冰热系统中操作2房阀门及3房阀门SMCV-1S, 1F/SMCV-2S, 2F/SMCV-3F/SMCV 3 MODEL的阀门时使用。

阀门	类型	模型（SMCV系列）
2 房阀门	单座(Single Seat)	10K, 20K
2 房阀门	活塞气缸	10K, 20K
3 房阀门	混合，转换	10K, 20K

模型[选择型]	GEA-05P	GEA-20P	GEA-35P
Stroke(MM)	20		40
公称力[N]	1000	2000	3500
动作时间[SEC]	55	55	105
动作电源[N]	24V[220V] AC,±10%		
频率 [Hz]	60[50]		
马达回转速度 [rpm]	600		
额定负载rated load	0.069[0.075]		
电瓶 [μ F]	34[0.474		
消费电力 [V/A]	15[10]	16.5[10]	
输入信号	[AC24V : 0~10V/4~20mAd.C] [AC240V : 0~10V/4~20mAd.C]		
控制产出 Control Output	预定时 0~10V / 4~20mAd.c		
马达效率	S4-30% ED-600c/hr		
内电压	-15 ~ 50 ° C		
允许温度	-30 ~ 65 ° C		
马达允许温度	-15 ~ 50 ° C		
环境湿度	5 ~ 95% Rh		
住宅保护	IP 54		
Conduit Entries		PF½X 2EA	
重量 [kg]	2.4/2.7	3.2/3.7	3.3/3.8

■ 订货须知

1. GEA-05, 20, 35P 的常规电源是AC 24V 220V订货时特意说明。
2. 频率常规是60Hz，50Hz的在订货时特意说明。
3. 如果想要控制输出信号，订货时要特意说明。

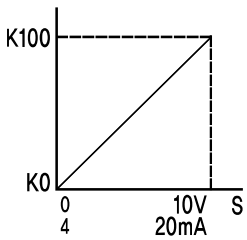

K0 : Volumetric flow 0%
K100 : Volumetric flow 100%
S : Signal[0-10V,40-20mA]

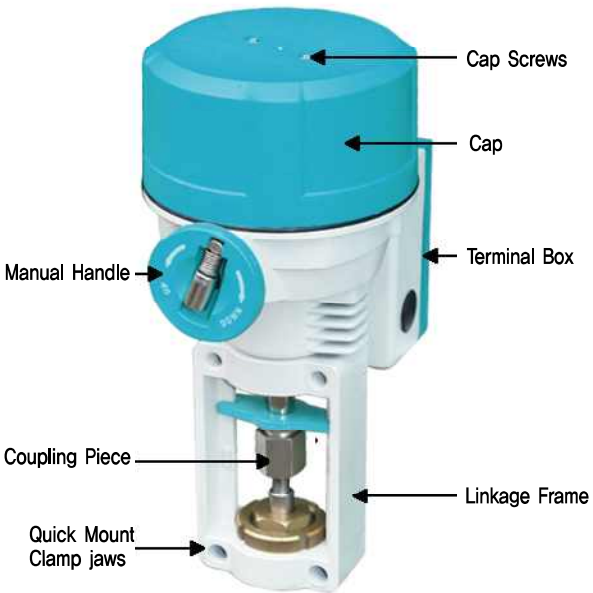

<最佳条件>

<不可>

< 最低条件下允许，但是不能持续使用 >

比例式电动执行机构使用说明

■ 坚固的结构，高度密封，准确的运转，几乎不需要维护和保修，而且适用于供热，空调，热媒体及蓄冰热系统。可以任意调整Stroke(mm)，操作自动设置（Auto Setting 中若想任意调整阀门Stroke[0~100%]后调整阀门开关状态时，如果阀门已经开到一定程度的情况下重新按操作内外自动设置[S1]，之后该操作机器操作下次开阀时开始根据设置好的任意Stroke范围直接把阀门开到指定程度。

■ 操作机器的适用与配置

在热媒体，空调，换气，供暖和蓄冰热系统中操作2房阀门及3房阀门SMCV-1S, 1F/SMCV-2S, 2F/SMCV-3F/SMCV 3 MODEL的阀门时使用。

阀门	类型	模型（SMCV系列）
2房阀门	单座(Single Seat)	10K, 20K
2房阀门	活塞气缸	10K, 20K
3房阀门	混合，转换	10K, 20K

模型[选择型]	GEA-55P	GEA-100P	GEA-250P
Stroke[MM]	20	70	80
公称力[N]	5500	10000	25000
动作时间[SEC]	60	80	150
动作电源[N]	24V[220V]	220V AC.±10%	
频率 [Hz]	60[50]		
马达回转速度 [rpm]	1800	1600	1550
额定负载rated load	1.62	0.35	1
电瓶 [μF]	56	2	6
消费电力 [V/A]	21	77	220
输入信号	[AC24V : 0~10V/4~20mAd.C] [AC220V : 0~10V/4~20mAd.C]		
控制产出 Control Output	输出：预定制作/输入，输出一样 Signal		
马达效率	S4-30% ED-600c/hr		
内电压	1000VAC,50/60Hz,一分钟		
允许温度	运转时 :-15~50 ˚C/运送时:-30~65 ˚C		
马达允许温度	-15 ~ 50 ˚ C		
环境湿度	5 ~ 95% Rh		
住宅保护	IP 54		
Conduit Entries	PF½X 2EA		
重量 [kg]	10.4	11.6	22.0

■ 订货须知

1. GEA-05, 20, 35P 的常规电源是AC 24V, 220V订货时特意说明。
2. 频率常规是60Hz，50Hz的在订货时特意说明。
3. 在24V上想要得到控制输出[OUTPUT]的话，订货时特意说明。

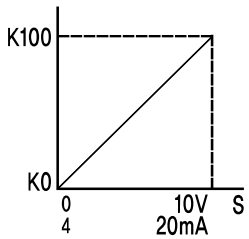

K0 : Volumetric flow 0%
K100 : Volumetric flow 100%
S : Signal[0-10V,40-20mA]

<最佳条件>

<不可>

<最低条件下允许，但是不能持续使用>

开关式电动执行机构使用说明

■ 结构坚固，免维护，适用于供暖，空调，热泵及蓄冰热系统。

■ 操作机的适用与使用

使用于操作热媒体，协作，暖炉，换气，及蓄冰热系统上 2 房阀门及 3房阀门阀门的 SMCV-1S,1F/SMCV-2S,2F/SMCV-3F/SMCV-3 Model 的阀门。

模型[选择型]		GEA-05P	GEA-20P	GEA-35P	GEA-55P	GEA-100P	GEA-250P
Stroke[MM]		20		40		70	80
公称力[N]		1000	2000	3500	5500	10000	25000
动作时间[SEC]		55		105	60	80	150
动作电源[N]		24V[220V] AC.±10%					
频率 [Hz]		60[50]					
马达回转速度[rpm]		600			1800	1600	1250
额定负载rated load		0.069[0.075]			1.62	0.35	1
电瓶 [μF]		34[0.474]			56[1]	2	6
消费电力[V/A]		16.5[10]			21	77	220
控制信号		正，逆方向[CW/CCW]					
控制产出 Control Output		无	2·OPEN / CLOSE 3A			2·OPEN / CLOSE10A	
马达效率		S4-30% ED-600c/hr					
内电压		-15 ~ 50℃					
环境温度		-30 ~ 65℃					
马达允许温度		-15 ~ 50℃					
环境湿度		5 ~ 95% Rh					
住宅保护		IP 54					
Conduit Entries		PF½X 2EA					
重量 [kg]	净重	2.4	3.2	3.3	10.4	11.6	21.3
	总重量	2.7	3.5	3.6	11.2	12.4	22.0

阀门	类型	模型（SMCV系列）
2 房阀门	单座(Single Seat)	10K, 20K
2 房阀门	活塞气缸	10K, 20K
3 房阀门	混合，转换	10K, 20K

■ 订货须知

1. GEA-05, 20, 35P 的常规电源是AC 24V, 220V订货时特意说明。
2. 频率常规是60Hz，50Hz的在订货时特意说明。
3. 如果想要控制输出信号，订货时要特意说明。
4. 需要限位开关特意说明。

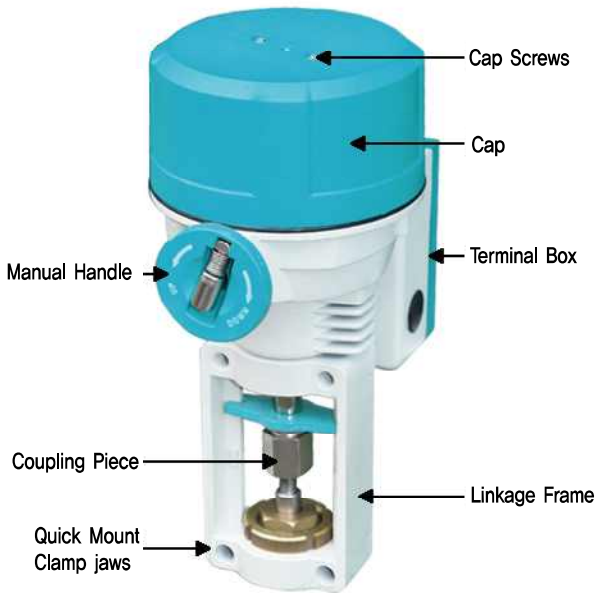

<最佳条件>

<不可>

<最低条件下允许，但是不能持续使用>

自力式温控阀[STRV-1形]

[Temperature Regulating Valve]

Features[特征]

- 它性能优异，控制温度范围广，用于控制大容积储水罐内的水温，其操作灵敏，大容量，能用于压差很大的地方。
- 安装简单，主要用于控制热水储罐和热交换器的温度等。

调节温度的范围		
40	~	60℃
50	~	70℃
60	~	80℃
70	~	90℃
80	~	100℃
100	~	120℃

Section[截面图]

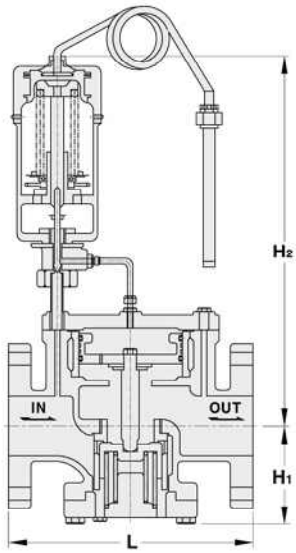

Specifications[技术参数]

介质	压力	调节温度范围	锁定压力	连接方式	毛细管	材质
蒸汽	MAX 10kgf/cm²g	MAX 20~120°C	0.5kgf/cm²g	KS10K FF 法兰	2m (2m以上: 需定制)	阀体 :GC 内件: STS,BSBM

✻ 20K 铸钢，全不锈钢材质需定制。

Dimension[尺寸] (mm)

规格	40A	50A	65A	80A	100A	125A	150A
L	210	220	265	285	335	370	420
H_1	110	110	110	110	135	160	180
H_2	495	495	495	510	520	535	555

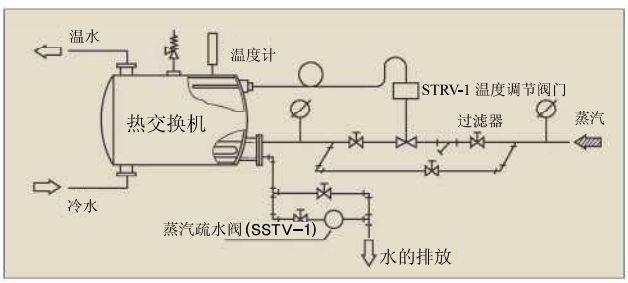

■ 感温棒安装方向

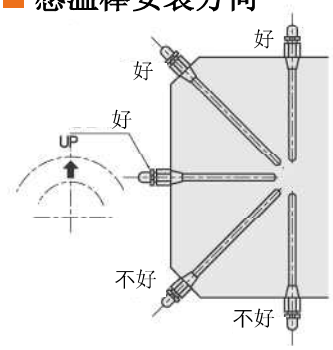

■ 感温棒的安装

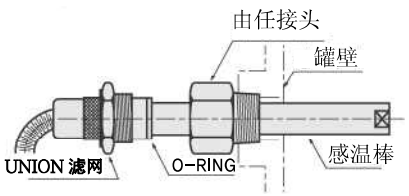

在罐壁上将由任接头安装好并拧紧后，装好内置O型圈，并拧好带由任接头的螺母。

■ 调节温度的方法

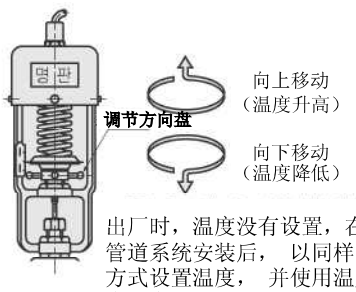

出厂时，温度没有设置，在完成管道系统安装后， 以同样的方式设置温度， 并使用温度计来观察。

Section[截面图]

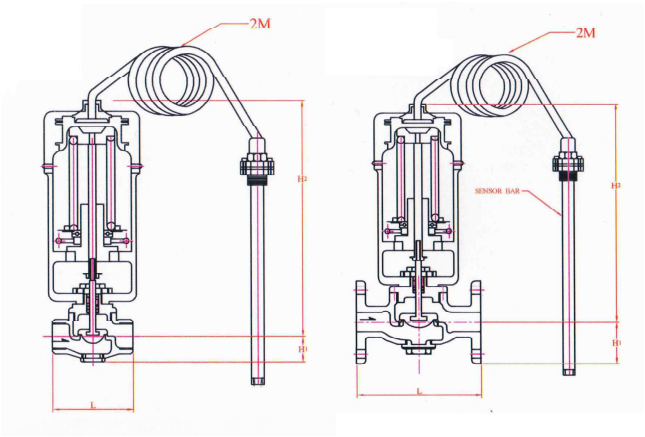

自力式温控阀[STRV-1形]

[Temperature Regulating Valve]

Features[特征]

- 它性能优异，控制温度范围广，用于控制大容积储水罐内的水温，其操作灵敏，大容量，能用于压差很大的地方。
- 安装简单，主要用于控制热水储罐和热交换器的温度等。
- 操作容易

Specifications[技术参数]

介质	蒸汽 · 水 · 油
被加热流体	蒸汽 · 水 · 液体
调节温度范围	40 度~120 度
本体适用温度	180 度以下
锁定压力	正格流量的 0.05%
压力	10kgf/cm²g 以下
毛细管长度	2M(2M 以上：预定生产)

调节温度的范围
40 ~ 60℃
50 ~ 70℃
60 ~ 80℃
70 ~ 90℃
80 ~ 100℃
100 ~ 120℃

Dimension[尺寸]

(mm)

明細 / 规格	L		H1		H2	
	螺纹	法兰	螺纹	法兰	螺纹	法兰
15A(1/2")	100	188	42	85	360	410
20A(3/4")	100	188	42	85	360	410
25A(1")	110	188	43	85	370	420
32A(1 1/4")	130	205	50	90	385	435
40A(1 1/2")	140	205	52	95	385	445
50A(2")	160	220	55	105	390	460

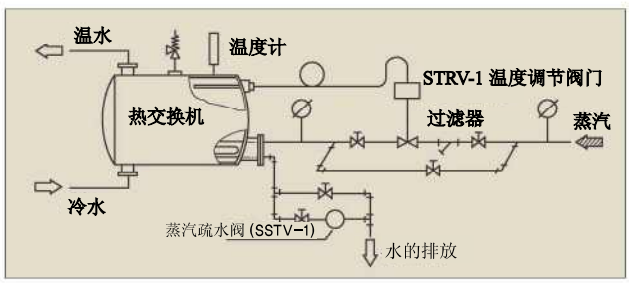

■ 感温棒安装方向

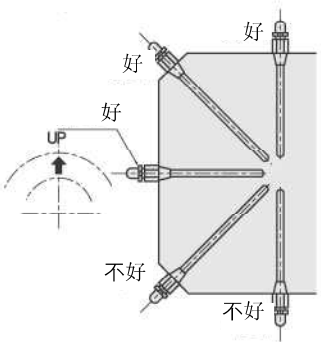

■ 感温棒的安装

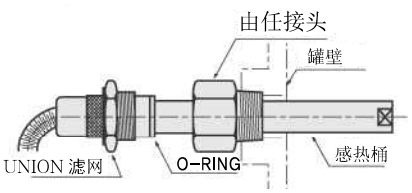

在罐壁上将由任接头安装好并拧紧后，装好内置O型圈，并拧好带由任接头的螺母。

■ 调节温度的方法

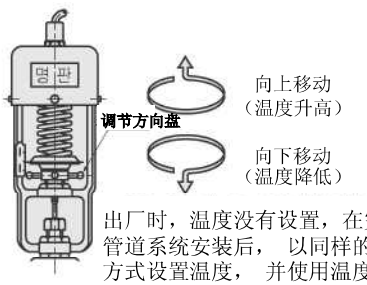

出厂时，温度没有设置，在完成管道系统安装后， 以同样的方式设置温度， 并使用温度计来观察。

（大容量）

调节阀[SWCV-6型]
Water, Oil
[Temperature Regulating Valve]

Section[截面图]

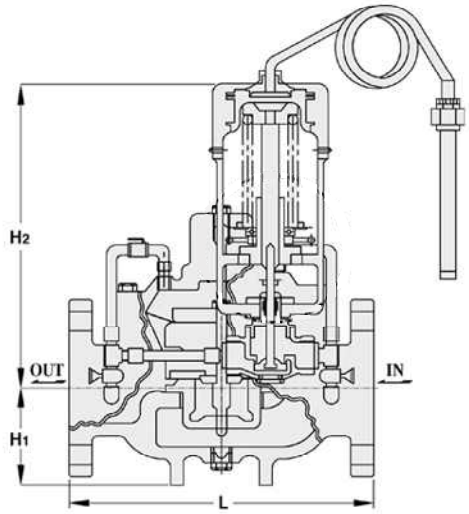

Specifications[技术参数]

介质	压力	调节温度范围	锁定压力	连接方式	毛细管长度	材质
水 油	MAX 10kgf/ cm²g	MAX 40~120°C	0.5kgf/ cm²g	KS10K FF 法兰	2m (2m以上: 需定制)	阀体 :GC 内件: STS,BSBM DIAPHRAGM: N,B,R

✻20K 铸钢，全不锈钢材质需定制。

Features[特征]

- 它性能优异，控制温度范围广，用于控制大容积储水罐内的水温，其操作灵敏，大容量，能用于压差很大的地方。
- 安装简单，主要用于控制热水储罐和热交换器的温度等。
- PILOT 阀门是按照配置以正边或逆边制造，大容量通过阀门的流体是水，它主要用于冷却系统。

Dimension[尺寸]

(mm)

规格	40A	50A	65A	80A	100A	125A	150A	200A
L	250	250	270	330	360	370	450	480
H_1	70	80	90	95	110	125	145	170
H_2	500	500	520	550	650	670	700	750

调节温度的范围		
40	~	60℃
50	~	70℃
60	~	80℃
70	~	90℃
80	~	100℃
100	~	120℃

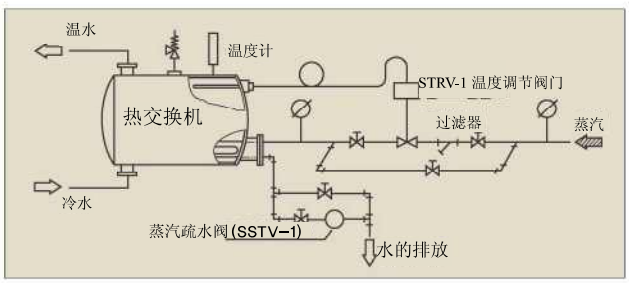

■ 感温棒安装方向

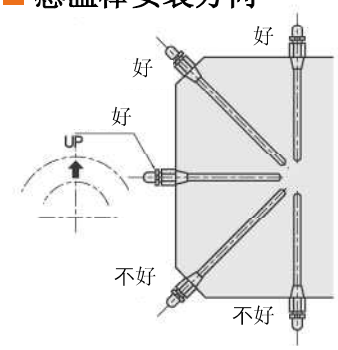

■ 感温棒的安装

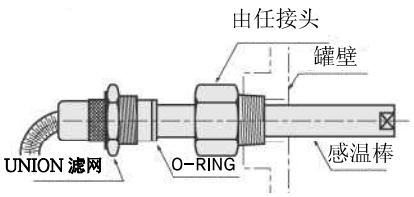

在罐壁上将由任接头安装好并拧紧后，装好内置O型圈，并拧好带由任接头的螺母。

■ 调节温度的方法

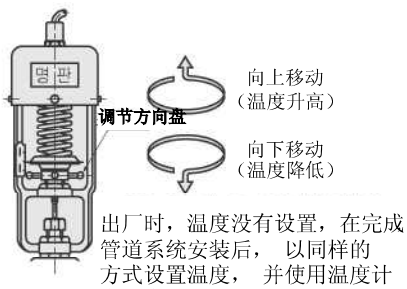

出厂时，温度没有设置，在完成管道系统安装后， 以同样的方式设置温度， 并使用温度计来观察。

Section[截面图]

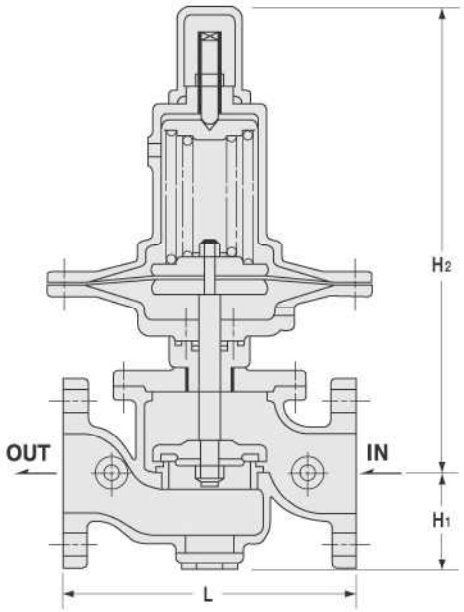

压力调节控制阀[SDPV-1 型]
Pressure Regulating Control Valve

Features[特征]

- 设定出口压力不会随入口压力的变动而变动。
- 管路安装和操作简易。
- 接管材质为铜，内件为不锈钢材质，有极好的耐久性。
- 自立式控制。
- 它运用于热水管线方面，性能优异。

Specifications[技术参数]

介质	规格	压力	温度	连接方式	材质
水 油	15A ~ 150A	10kgf/cm²g	80℃以下 (100℃以上 需定制)	KS 10kgf/cm²g 法兰	阀体:GC 内件:STS BC

✻ 热水型，20K 铸钢及不锈钢材质需定制。

Dimension[尺寸]

(mm)

规格	15A~25A	32A	40A	50A	65A	80A	100A	125A	150A
L	188	205	205	220	265	280	330	370	412
H_1	35	90	95	105	110	120	140	170	190
H_2	325	360	360	360	430	460	480	520	530

✻ 规格200A以上需定制。

(荷准管线)

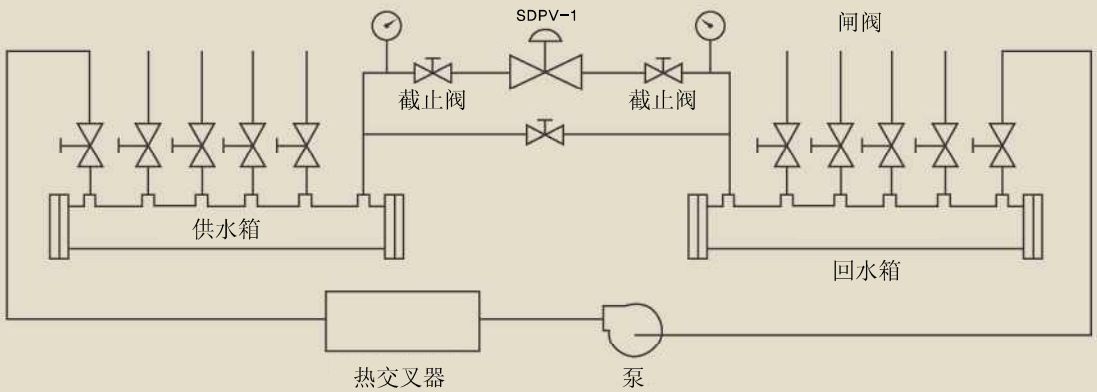

Section[截面图]

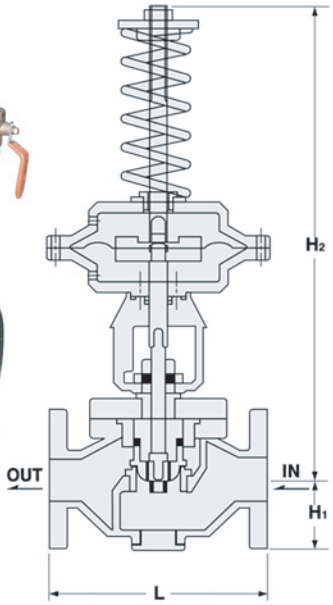

Features[特征]

- 高效控制阀，用以控制压差和流量，安装在供水或回水管线上
- 除可以控制压差之外，通过内置的线性流量控制阀芯，它还可大范围内控制流量。
- 隔膜与主阀体分开，因此，它不受温度的影响，作为一个完全的平衡系统所设定的压差不会随压力变化而改变。

Specifications[技术参数]

形式		SDPV-3型 10K	SDPV-3型 20K
规格		25A ~150A	25A ~150A
压力		MAX 10kgf/cm²g	MAX 20kgf/cm²g
介质		冷水，温水，热水	
温度		MAX 180℃	MAX 220℃
结构		隔膜式	隔膜式
控制压差		0.1~1.5, 0.5~2, 1.5~5kgf/cm²g	
控制流量		流量的 0.5~100% 可调	
材质	阀体	GC	SCPH2
	内件	STS · BRONZE	STS
	膜片	EPDM · VITON	EPDM · VITON
静压试验		20kgf/cm²g	30kgf/cm²g
连接方式		KS 10K FF 法兰	KS 10K FF 法兰

Dimension[尺寸]

(mm)

规格	15A~25A	32A	40A	50A	65A	80A	100A	125A	150A
L	188	205	205	220	265	280	330	370	412
H_1	85	90	95	105	110	120	140	170	190
H_2	405	480	480	510	580	590	680	700	750
CV	9/11	17	25	44	68	90	150	185	320

✻ 200A 以上：需要定制

压差控制阀[SDPV-3 型]

Pressure Differential Control Valve

SDPV-3 压力调节阀的流量选择

规格	不同压力下的流量控制范围(1/min)									
	P(kgf/cm²g)	0.1	0.3	0.5	0.7	1.0	1.3	1.5	1.7	2.0
25A(1")	MIN	0.2	0.4	0.5	0.6	0.7	0.8	0.8	0.9	0.9
	MAX	42	74	95	112	134	153	164	175	190
32A(1¼")	MIN	0.4	0.6	0.8	1.0	1.1	1.3	1.4	1.5	1.6
	MAX	72	125	161	191	228	260	280	298	323
40A(1½")	MIN	0.5	0.9	1.2	1.4	1.6	1.9	2.0	2.1	2.3
	MAX	104	180	232	275	328	375	402	428	465
50A(2")	MIN	0.7	1.2	1.6	1.9	2.2	2.5	2.7	2.9	3.1
	MAX	140	242	313	370	443	505	542	577	626
65A(2½")	MIN	1.3	2.3	2.9	3.5	4.1	4.7	5.1	5.4	5.9
	MAX	262	454	586	693	828	944	1014	1080	1171
80A(3")	MIN	2.1	3.6	4.7	5.6	6.6	7.6	8.1	8.7	9.4
	MAX	420	727	939	1111	1328	1514	1627	1732	1878
100A(4")	MIN	3.3	5.7	7.3	8.7	10.4	11.8	12.7	13.5	14.6
	MAX	655	1134	1464	1733	2071	2361	2536	2700	2929
125A(5")	MIN	4.1	7.0	9.1	10.8	12.9	14.7	15.7	16.8	18.2
	MAX	813	1408	1818	2151	2571	2931	3148	3352	3636
150A(6")	MIN	7.2	12.5	16.2	19.1	22.9	26.1	28.0	29.8	32.3
	MAX	1445	2503	3232	3824	4570	5211	5597	5959	6463
200A(8")	MIN	9.0	15.6	20.2	23.9	28.6	32.6	35.0	37.2	40.4
	MAX	1806	3219	4039	4780	5713	6513	6997	7448	8079

水力控制阀[SWCV-4 型]压力调节阀
[Pressure Regulating Control Valve]

Section[截面图]

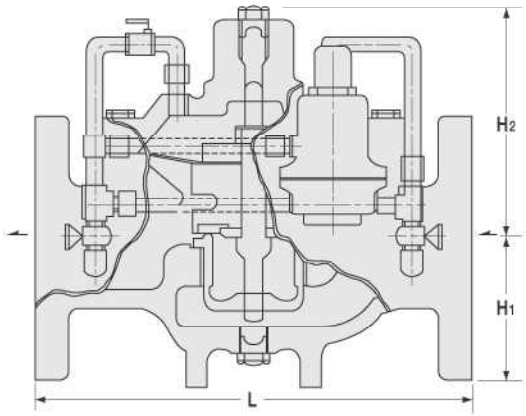

Specifications[技术参数]

介质	压力	温度	锁定压力	连接方式	静压测试	材质
水 空气 油	MAX 10kgf/ cm^2g	MAX 80°	0.5kgf/ cm^2g	KS 10k FF 法兰	15kgf/ cm^2g	阀体 :GC 内件 : STS,BSBM 膜片: N.B.R

✻ 20K铸钢，全不锈钢(STS)，温度80℃以上需要定制。

Dimension[尺寸]

(mm)

规格	40A	50A	65A	80A	100A	125A	150A	200A
L	250	250	270	330	360	370	450	480
H_1	70	80	90	95	110	125	145	170
H_2	140	140	150	165	190	205	225	250
CV	50	55	80	100	200	360	500	840

Features[特征]

- 一种自力式控制压差和流量的阀门，被安装在供水端和回水端之间，防止管道和设备的过载、损环异口故障。
- 根据高温使用要求制造的，应用于热水管路。

调试说明

- 进出口压力表量程都要大于进出口压力的1.5倍。
- 打开阀门上的球阀来去除管道的污垢。
- 将出口处的手动阀完全关闭，开始设置压差，观察两压力表数值。
- 重新检查循环管线，设定完成后，打开阀门启动水泵。
- 设定时，缓慢地顺时针旋转在辅助减压阀上的调节螺钉，完成后，关闭调节螺钉的拧紧帽。
- 确保在冬天不被冻裂。

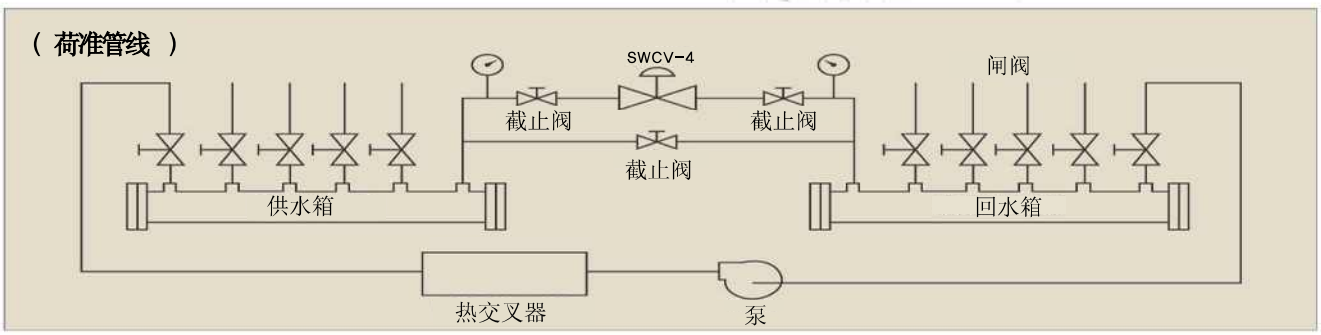

Section[截面图]

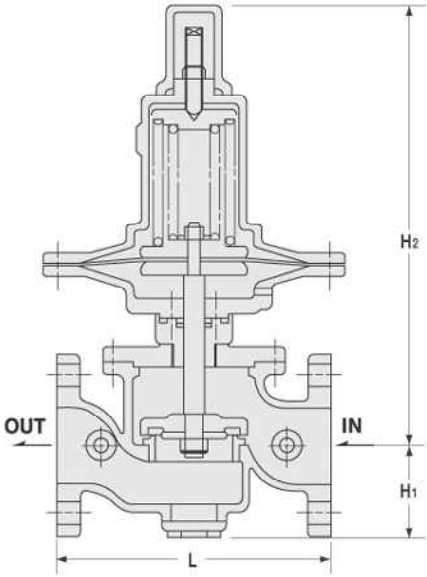

一次压力调节阀[SDPV-2 型]泄压阀

[Primary Pressure Regulating Control Valve]

Features[特征]

- 结构轻巧，易于操作且能水平和垂直安装。
- 具有特殊结构的隔膜，真结构是采用嵌入双织物的 N.B.R/VITION，因此巴有极好的耐久性。
- 用于保护管道和管道中的真官重要机脯设备，以便安全相有效地操作设备。

Specifications[技术参数]

介质	压力	温度	连接方式	材质	型式
水 油,天然气 空气 氧气,氮气 蒸馏水	MAX 10~20 kgf/cm²g	MAX 80℃	KS 10k FF 法兰	阀体 :GC 内件:STS BSBM	隔膜式

✻ 热水型，20K 铸钢及不锈钢(STS)需定制。

Dimension[尺寸]

(mm)

规格	15A~20A	25A	32A	40A	50A	65A	80A	100A	125A	150A
L	188	188	205	205	220	265	280	330	370	412
H_1	80	85	90	95	105	110	120	140	170	190
H_2	325	325	360	360	360	430	460	480	520	530

✻ 口径超过200A需定制。

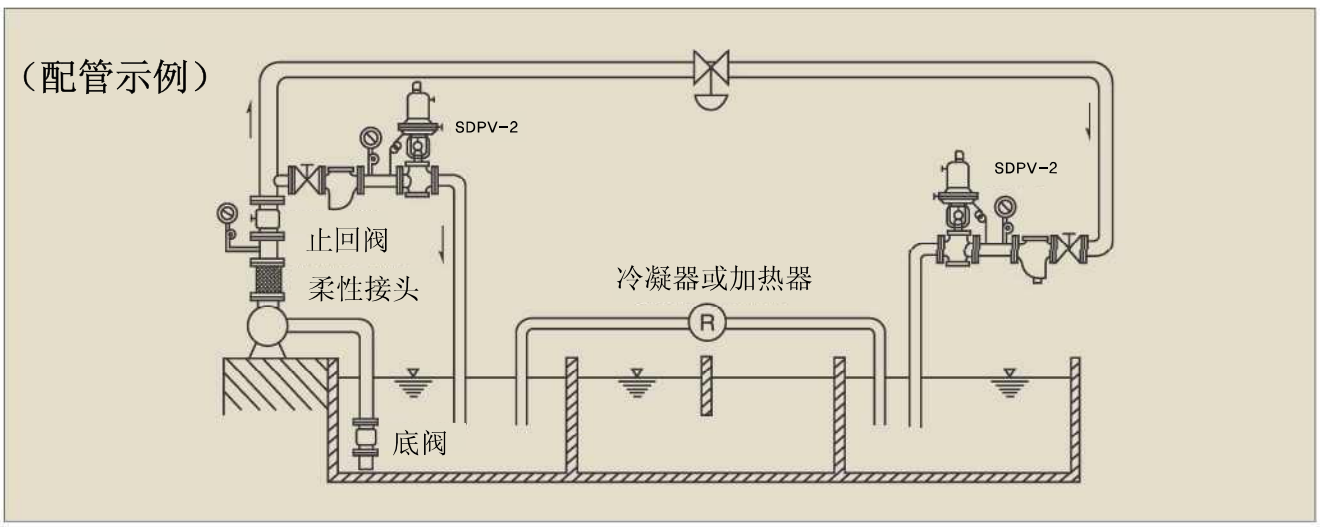

[BC PT 螺纹]

[STS 304 PT 螺纹]

一次压力调节阀[SDPV-2 型]泄压阀
[Primary Pressure Regulating Control Valve]

Features[特征]

- 结构轻巧，易于操作且能水平和垂直安装。
- 具有特殊结构的隔膜，具结构是采用嵌入双织物的N.B.R/VITION，因此它有极好的耐久性。
- 用于保护管道和管道中的真官重要机脯设备，以便安全和有效地操作设备。

[STS304 WELDING FLANGE]

Section[截面图]

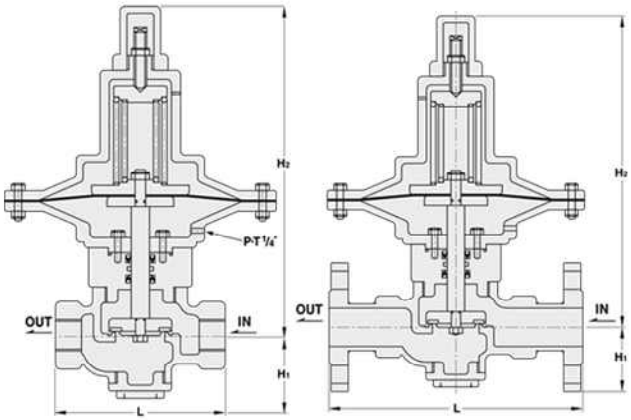

Specifications[技术参数]

介质	压力	温度	连接方式	材质	控制形式
水,空气 油,天然气 氧气,氮气 蒸馏水	MAX 10~20 kgf/cm²g	MAX 80℃	KS 10k FF 法兰 PT 螺纹	阀体 :BC⁶ STS 内件:STS BSBM	隔膜式

✻热水用，20K 铸钢，全不锈钢需定制。

Dimension[尺寸] [螺纹] (mm)

规格	15A~20A	25A	32A	40A	50A
L	100	110	130	140	160
H_1	42	43	50	52	55
H_2	250	265	270	275	290

✻上述参数为常规情况，可根据使用不同要求定制不同大小的膜片。

Dimension[尺寸] [法兰] (mm)

规格	15A~20A	25A	32A	40A	50A
L	160	170	190	200	220
H_1	65	70	75	85	95
H_2	265	270	300	310	320

（配管示例）

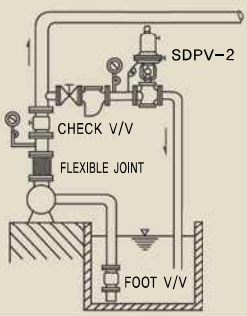

[STS FLANGED-WELDING]

[STS PT SCREWED]

- STS 精密铸造/新开发产品

一次压力调节阀[SDPV-2 型] 泄压阀

[Primary Pressure Regulating Control Valve]

Section[截面图]

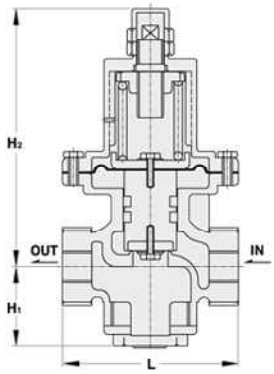

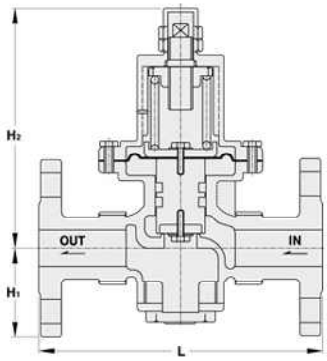

Features[特征]

- 结构轻巧，易于操作且能水平和垂直安装。
- 具有特殊结构的隔膜，具结构是采用嵌入双织物的 N.B.R/VITION，因此它有极好的耐久性。
- 用于保护管道和管道中的真官重要机脯设备，以便安全和有效地操作设备。

Specifications[技术参数]

介质	压力	温度	连接方式	材质	控制形式
水,空气 油,天然气 氧气,氮气 蒸馏水	MAX 10~20 kgf/cm²g	MAX 80℃	KS 10k FF 法兰 PT 螺纹	阀体 :STS 内件 :STS BSBM	隔膜式

Dimension[尺寸] [螺纹]

(mm)

规格	L	H1	H2
15A(½")	90(150)	75	120
20A(¾")	90(150)	75	120
25A(1")	90(150)	75	120

✻( ): FLANGED-WELDING

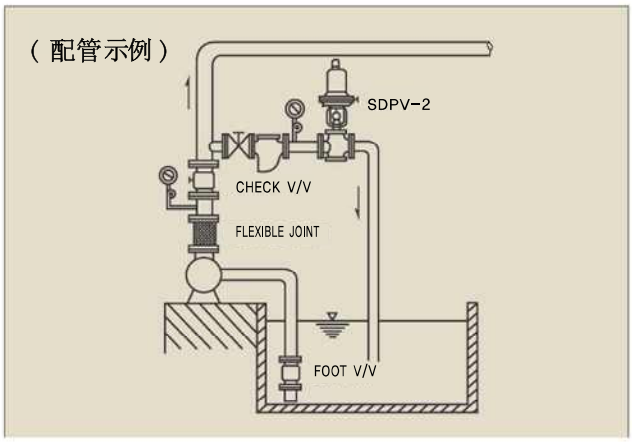

[STS304 高压用需定制]
FLANGED-WELDING

水调控阀门[SWCV-5 型]
1 次压力调节阀门[替换阀门]
[Primary Pressure Regulating Control Valve]

Features[特征]

- 通过先导阀来自动控制主阀动作。
- 真压力平衡结构对负载的改变反应灵敏。
- 由自身重量控制，防止水锤现象。控制速度根据实际情况而定，可以通过进口和出口的速度控制阀来调节。
- 可以作为泄压间来使用。

使用方法

- 在进口和出口压力处需安装切断阀，在进口处需加装安全阀。。
- 通过球阀来去除控制阀上控制管路内的空气。
- 在启动水泵时，完全打开进口处阀门。
- 将进口处针阀打开1/4 圈，出口处针阀打开1/2 圈。
- 观察进口压力表，调节螺钉来得到所需的进口压力设定值。
- 如果要手动泄放一次压力，手动球阀开启后压力会下降，
- 此时要关闭球阀后才能重新设定压力。

Section[截面图]

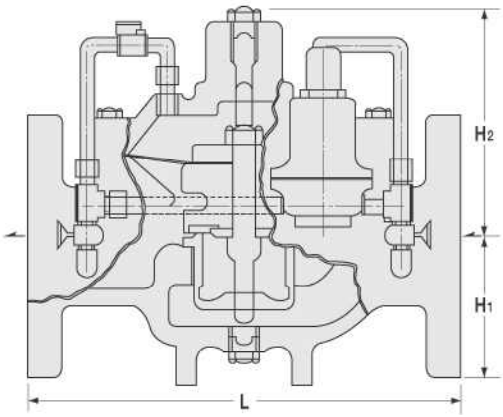

Specifications[技术参数]

流体	压力	温度	锁定压力	连接方式	静压测试	材质
水 空气 油 蒸馏水	MAX 10kgf/cm²g	MAX 80℃	0.5kgf/cm²g	KS 10k FF 法兰	15kgf/cm²g	阀体 :GC 内件 STS,BSBM 隔膜 : N.B.R

✻ 20K铸钢，全不锈钢(STS)，温度 80℃ 以上需定制

Dimension[尺寸]

(mm)

规格	40A	50A	65A	80A	100A	125A	150A	200A
L	250	250	270	330	360	370	450	480
H_1	70	80	90	95	110	125	145	170
H_2	140	140	150	165	190	205	225	250
CV	50	55	80	100	200	360	500	840

(标准排管图)

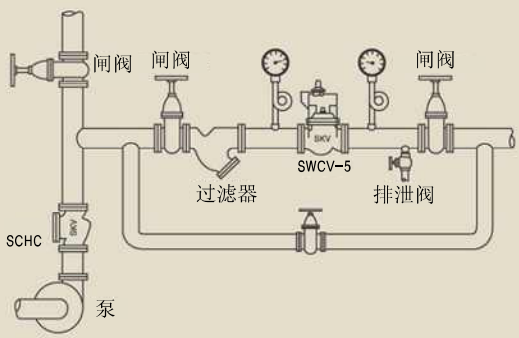

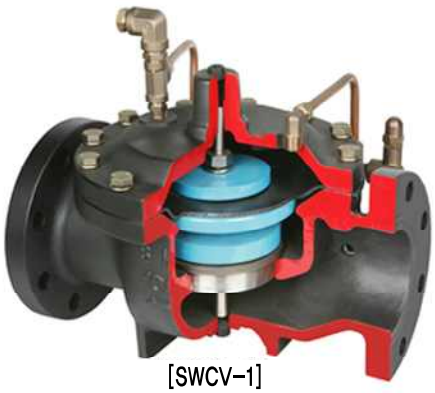

[SWCV-1]
LEVER CONTROL

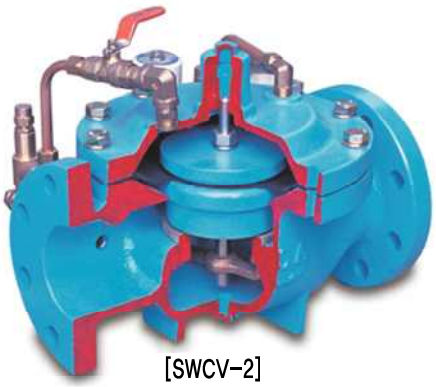

[SWCV-2]
SOLENOID CONTROL

Section[截面图]

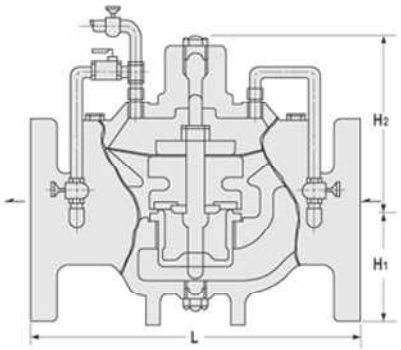

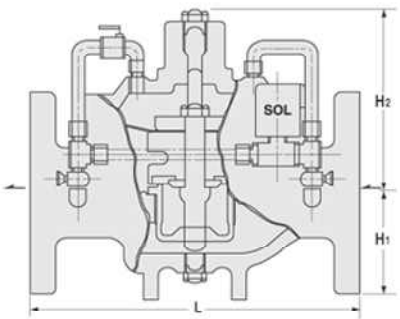

水力控制阀[SWCV-1 型]浮球式
水力调节阀[SWCV-2 型]电磁阀

Features[特征]

- 通过可远程控制的先导电磁阀控制主阀启闭来调节水位、控制储罐或浴室的供水和排水。
- 先导电磁阀与电器元件连接，被设计成在停电或电器元件故障时，能够切换成手动操作。
- 可以用电磁阀或浮球开关来控制主阀动作，也可以用电磁阀和浮球开关的组合来控制主阀动作。

Specifications[技术参数]

流体	压力	温度	锁定压力	连接方式	静压测试	材质	电源
水 空气 油	MAX 10kgf/ cm²g	MAX 80℃	0.5kgf/ cm²g	KS 10k FF 法兰	15kgf/ cm²g	阀体 :GC 内件: STS,BSBM 隔膜 N.B.R	AC220V 60Hz NOR CLOSE

✻ 20K 铸钢，全不锈钢(STS)，80°C 以上需定制

调试说明

- 在运行和试验时，通过旁通管彻底清除污垢，操作前检查时，打开上面的球阀来排除空气。
- 调整阀门进口和出口的流速控制阀，当主阀近乎关闭时，进口阀缓慢打开，通常出口阀开度大于进口阀的2倍。
- 插入在出口处（OUT）罐（TANK）的排管要设置得比水（WATER）数的限制低。

Dimension[尺寸]

(mm)

规格	40A	50A	65A	80A	100A	125A	150A	200A
L	250	250	270	330	360	370	450	480
H_1	70	80	90	95	110	125	145	170
H_2	140	140	150	165	190	205	225	250
CV	50	55	80	100	200	360	500	840

✻ 250A 以上规格需要定制

水力控制阀
WATER Control Valves

Features[特征]

- 先光的水力控制阀由主阀、先导阀相附件组成。水力控制阀是专门用于水和温水，其具有多样化功能。如:水位调节(浮球开关和电子式)、减压、持压、泄压等，同时具有大排量和极好的气密性等特点。

Model Production[产品型号]

型式	功　　能	页数
SWCV-1	根据浮球进行水位调节	29
SWCV-2	电磁开关、浮球开关组合或单独使用电磁阀开关或浮球开关	29
SWCV-3	通过先导阀减压(控制出口压力)	10
SWCV-4	通过先导阀控制压差	60
SWCV-5	通过先导阀控制进出口压力(泄压)	26
SWCV-6	通过先导阀调节温度	55

✻ 所有20K铸钢，全不锈钢(STS)材质，热水用都需定制。

Construction(结构)

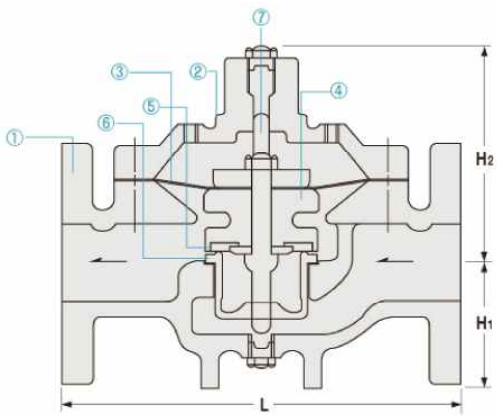

Basic System[主要部件]

序号	名称	材质
1	阀体	GC, STS, SCPH2
2	阀盖	GC, STS, SCPH2
3	膜片	NBR, EPDM
4	阀芯固定器	GC, Brc
5	阀芯	NBR, EPDM
6	阀座	STS, BC
7	阀杆	STS

Dimension[尺寸]

(mm)

规格	40A	50A	65A	80A	100A	125A	150A	200A
L	250	250	270	330	360	370	450	480
H_1	70	80	90	95	110	125	145	170
H_2	140	140	150	165	190	205	225	250
CV	50	55	80	100	200	360	500	840

✻ 250A 以上是预定制作

Specifications[技术参数]

流体	压力	温度	锁定压力	连接方式	静压测试	材质	浮球开关	电磁阀
水 空气 油	MAX 10kg/㎠g	MAX 80℃	0.5kg/㎠g	KS10K FF 法兰	20kg/㎠g	阀体: CAST IRON 内件: STS, BSBM 膜片: N,B,R	50-250A: 15A(1/2") KSPT 螺纹	220V (60Hz)

✻ 20K铸钢、全不锈钢(STS)材质、温度最大220℃的都需定制。

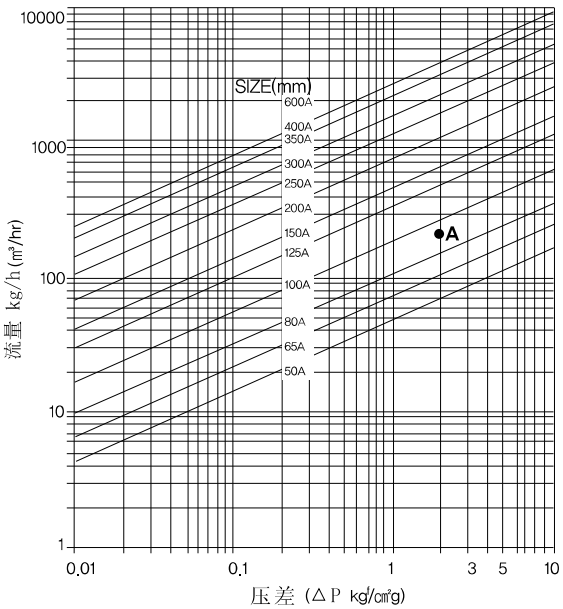

■ 如何运用圖表

例 1:当入口压力为4kgf/cm2，出口压力为2kgf/cm2且介质流量为200m³/h，找出压差和流量的交叉点A点，(△P) 4-2=2kgf/cm²，且与流量线200m³/h 相交，因为A点在80A和100A两线之间，选出口径为100A。

CV直是一个以美标 GAL/MN 来表示的数值，即当阀门在压差为1P.S.I之下，1分钟内通过阀门的流量。

■ 水力控制阀的CV值

$$CV = \frac{1.167 \times Q\sqrt{G}}{\sqrt{P_1 - P_2}}$$

CV: 流量系数
Q: 流量 (m³/h)
G: 比重 (WATER=1)
P1: 入口处压力 (kgf/cm²g)
P2: 出口处压力 (kgf/cm²g)

例 2) 入口处压力 2 kgf/cm²g 出口处压力 1 kgf/cm²g
且最大流量 500 m³/h 水 =1

$$CV = \frac{1.167 \times 500\sqrt{1}}{\sqrt{2-1}} = 584$$

这答案是200A，
因为150A表上对应的CV值为CV500。

水力控制阀[SWCV-1 型，2 型]
WATER Control Valves

■ 标准排管图

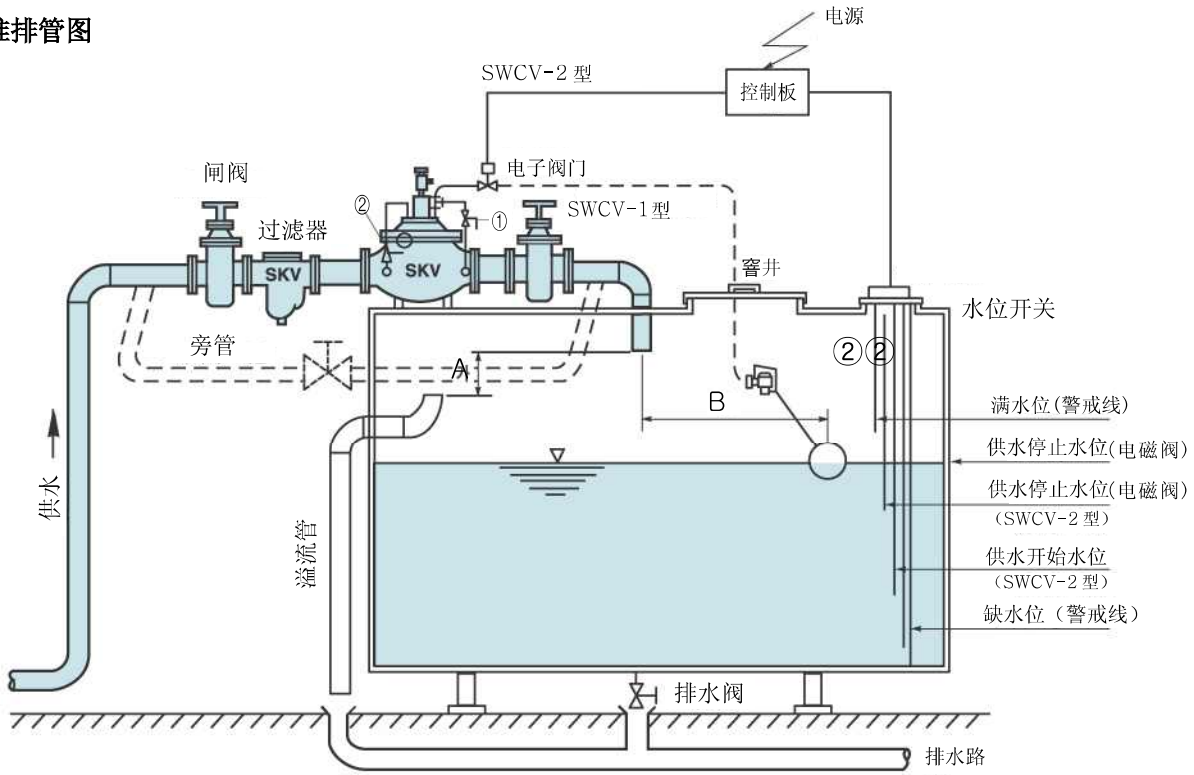

■ 排管时注意事项

1. 间距A应大于管道直径的1.5倍(Min.50mm)，随着储罐面积可以调整。
2. 间距B尽可能长一些(大于1米)来阻止浮球晃动。
3. 在冲洗完管道内部和清除所有杂质后，将 SWCV-1 型阀门安装在水平管道中。
4. 为了检修方便，在液位控制阀附近的先导筐上安装由任接头，并在由任接头和 浮球先导阀间安装切断阀。
5. 将浮球开关安装在检测孔附近，以利于检查。
6. 当液位控制阀安装于寒冷地带，必须增加保温情施。

■ 运作时注意事项

1. 在运行和试验时，通过旁通管彻底清除污垢，操作前检查时，打开上面的球阀来排除空气。
2. 调整阀门进口和出口的流速控制阀，当主阀近乎关闭时，进口阀缓慢打开，通常出口阀开度大于进口阀的 2倍。

[大口径]

电磁控制阀[SSCV-1 型]
Solenoid Control Valve
蒸汽，空气

Section[截面图]

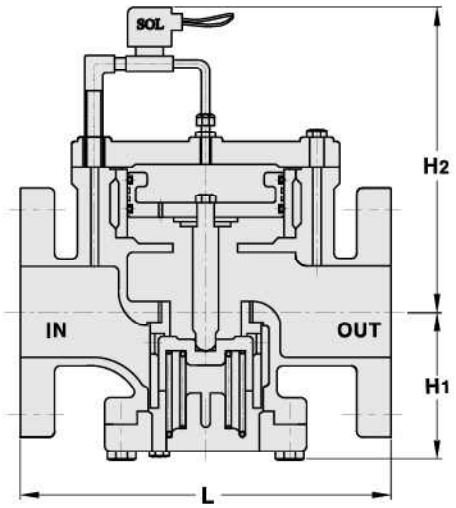

Features[特征]

- 小尺寸的电磁阀很多，但大于DN40 的较少，故开发此产品。
- 间接控制，几乎不会导致水泄漏或故障
- 该电磁阀仅用于通蒸汽和空气，常用于各种制造厂
- 预定前请告知常开。常闭及电源

Specifications[技术参数]

适用流体	使用压力	适用温度	接触方法	材质	驱动形式	电源
蒸汽	MAX7 kgf/cm²g	MAX 220℃	KS 10k FF 法兰	阀体 :GC 内件:STS BC6	活塞式	AC 220V 60Hz

✻使用压力7K以上需要走制

Dimension[尺寸]

(mm)

规格	40A	50A	65A	80A	100A	125A	150A
L	210	220	265	285	335	370	420
H_1	110	110	110	110	125	160	180
H_2	240	255	260	270	290	320	340

■ 管道系统安装注意事项

1）阀门一定要水平安装
2）电磁阀前面安装过滤器，尽可能采用高于100 目的不锈钢滤网
3）以防故障情况，旁通安装一手动阀
4）在操作低于阀门其他部位的管道的，防止管道冷冻破裂及水锤现象.

（排管例）

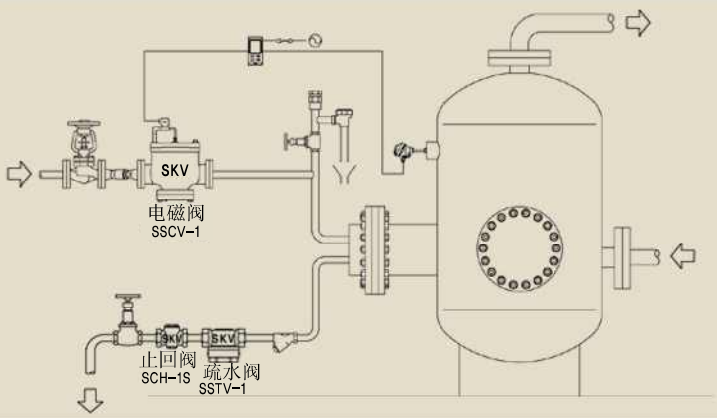

[SCH-2F]

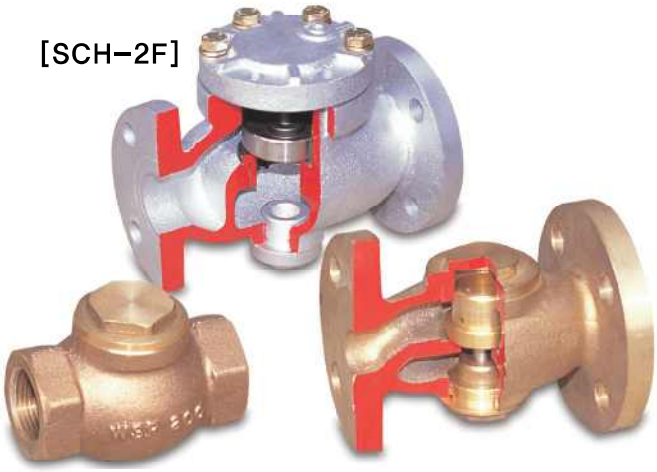

[SCH-1S] [SCH-1F]

止回阀[SCH-1S,1F,2F 型]
Check Valve
蒸汽，水，油，空气，天然气

Section[截面图]

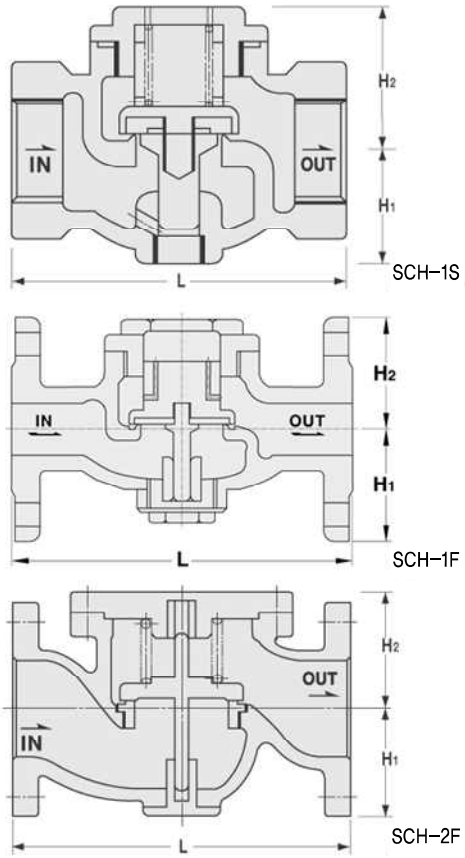

Features[特征]

- 可水平或垂直位置任意安装，不会出现水锤现象.
- 升降式止回阀可应用于高温蒸汽，水，空气，油，天然气等介质.
- PT 螺纹阀体材质: BC6, STS304
- 法兰阀体材质: BC6, GC200, GCD450, SCPH2, STS304

Specifications[技术参数]

介质	温度	连接方式	材质
水 蒸汽 油,天然气 空气	MAX 220℃	· 10kgf/cm²g FF 法兰 · PT 螺纹	阀体 :GC200, BC6 SCPH2 内件 :STS BRC6 N.B.R /VITON/PTFE

✻ 20K铸钢， STS(不锈钢)需定制

Dimension[尺寸] [螺纹]

(mm)

规格	15A ~20A	25A	32A	40A	50A
L	100	110	130	140	160
H_1	34	38	40	50	55
H_2	40	40	55	60	65
CV	5	8	14	22	36

Dimension[尺寸] [法兰]

(mm)

Size	15A ~20A	25A	32A	40A	50A	65A	80A	100A	125A	150A
L	188(140)	188(148)	205(168)	205(180)	220(198)	265	280	330	370	412
H_1	80(50)	80(63)	95(67)	95(70)	105(77)	110	120	140	170	190
H_2	100(50)	100(63)	120(67)	120(70)	120(77)	125	140	160	180	190
CV	5	8	14	22	36	61	95	150	237	330

✻ ( ) : SCH-1F - BC 阀体

Section[截面图]

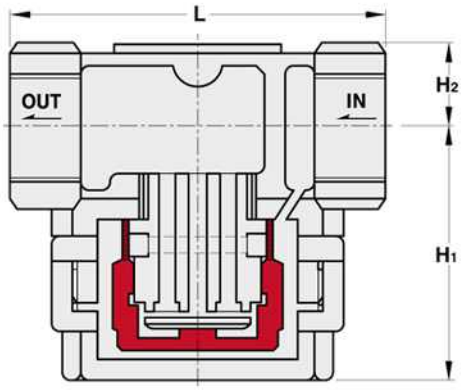

圆盘式蒸汽疏水阀[SSTV-1]

Features[特征]

- 热循环空间处于较低的位置上，因此，凝结水迅速分离
- 冷凝水在低压时易于排出且不会冷结和破裂。
- 在蒸汽供应时，空气被自动排出
- 特殊的设计，保证在冷凝水排放时，
- 内置过滤器
- 部件的替换容易且维护简单

材质：STS

(面间距离：150MM,15A~25A)

用途

- 用于蒸汽设备中冷凝水的排放，蒸汽压力最高可达42bar。

Dimension[尺寸] (mm)

规格	15A	20A	25A
L	90	90	90
H1	55	60	60
H2	20	22	26

Specifications[技术参数]

明细	基本参数		其它可定制型式
规格	15A～25A		15A～25A
型式/连接	圆盘式/PT螺纹		圆盘式/PT螺纹，法兰连接
进口压力	MAX 10kgf/cm²g		MAX 42BAR
温度	MAX 220℃		MAX 550℃
材质	阀体	BC,SCS13	STS CASTING ASTM A743(CA40F)
	阀盖	STS 420	STS 420
	阀盘，阀座	STS 420	STS 420
	过滤网	STS 304	STS 304

✻ 50A 需要定制

排量[m³/h]

压力	0.35	1	3	5	7	10	15	18	20
15A~25A	0.23	0.39	0.67	0.87	1.02	1.23	1.50	1.65	1.74

- 冷凝水在 6℃下的每小时排量小于其在饱和温度的排量。
- 工作压差是指疏水阀的进出口压差
- 进口压力大于二倍出口压力

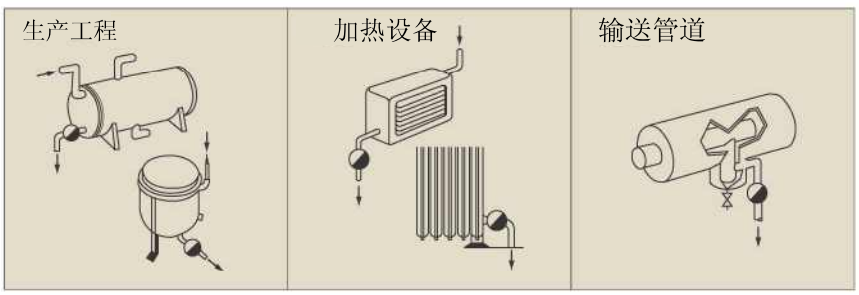

Flange 法兰的基本参数

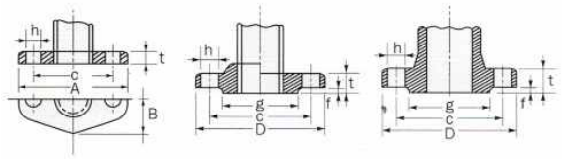

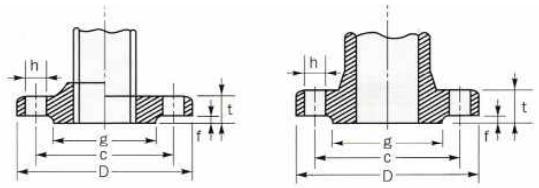

■ 5kgf/cm² 等级法兰标准参数

[KBS 1511-1987] [JLSB2210-1987]

(mm)

规格	适宜焊接的钢管的管径	法兰的外径 D(AXB)	法兰尺寸				螺栓孔			螺栓规格
			t		f	径 (g)	中心径 (c)	数量	口径 (h)	
			钢	铁						
10	17.3	75(75X45)	9	12	1	39	55	4(2)	12	M10
15	21.7	80(80X50)	9	12	1	44	60	4(2)	12	M10
20	27.7	85	10	14	1	49	65	4	12	M10
25	34.0	95	10	14	1	59	75	4	12	M10
32	42.7	115	12	16	2	70	90	4	15	M12
40	48.6	120	12	16	2	75	95	4	15	M12
50	60.5	130	14	16	2	85	105	4	15	M12
65	76.3	155	14	18	2	110	130	4	15	M12
80	89.1	180	14	18	2	121	145	4	19	M16
(90)	101.6	190	14	18	2	131	155	4	19	M16
100	114.3	200	16	20	2	141	165	8	19	M16
125	139.8	235	16	20	2	176	200	8	19	M16
150	165.2	265	18	22	2	206	230	8	19	M16
(175)	190.7	300	18	22	2	232	260	8	23	M20
200	216.3	320	20	24	2	252	280	8	23	M20
(225)	241.8	345	20	24	2	277	305	12	23	M20
250	267.4	385	22	26	2	317	345	12	23	M20
300	318.5	430	22	28	3	360	390	12	23	M20
350	355.6	480	24	30	3	403	435	12	25	M22
400	406.4	540	24	30	3	463	495	16	25	M22
450	457.2	605	24	30	3	523	555	16	25	M22
500	508.0	655	24	32	3	573	605	20	25	M22

■ 10kgf/cm² 等级法兰标准参数

[KBS 1511-1987] [JLSB2210-1987]

(mm)

规格	适宜焊接的钢管的管径	法兰的外径 D(AXB)	法兰尺寸				螺栓孔			螺栓规格
			t		f	径 (g)	中心径 (c)	数量	口径 (h)	
			钢	铁						
10	17.3	90	12	14	1	46	65	4	15	M12
15	21.7	95	12	16	1	51	70	4	15	M12
20	27.2	100	14	18	1	56	75	4	15	M12
25	34.0	125	14	18	1	67	90	4	19	M16
32	42.7	135	16	20	2	76	100	4	19	M16
40	48.6	140	16	20	2	81	105	4	19	M16
50	60.5	155	16	20	2	96	120	4	19	M16
65	76.3	175	18	22	2	116	140	4	19	M16
80	89.1	185	18	22	2	126	150	8	19	M16
(90)	101.6	195	18	22	2	136	160	8	19	M16
100	114.3	210	18	24	2	151	175	8	19	M16
125	139.8	250	20	24	2	182	210	8	23	M20
150	165.2	280	22	26	2	212	240	8	23	M20
(175)	190.7	305	22	26	2	237	265	12	23	M20
200	216.3	330	22	26	2	262	290	12	23	M20
(225)	241.8	350	22	28	2	282	310	12	23	M20
250	267.4	400	24	30	2	324	355	12	25	M22
300	318.5	445	24	32	3	368	400	16	25	M22
350	355.6	490	26	34	3	413	445	16	25	M22
400	406.4	560	28	36	3	475	510	16	27	M24
450	457.2	620	30	38	3	530	565	20	27	M24
500	508.0	675	30	40	3	585	620	20	27	M24

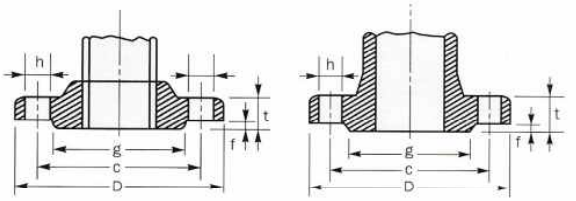

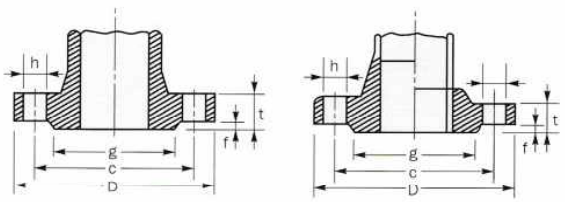

■ 20kgf/cm² 等级法兰标准参数

[KBS 1511-1987] [JLSB2210-1987]

(mm)

规格	适宜焊接的钢管的管径	法兰的外径 D(AXB)	法兰尺寸				螺栓孔			螺栓规格
			t		f	径 (g)	中心径 (c)	数量	口径 (h)	
			钢	铁						
10	17.3	90	14	16	1	46	65	4	15	M12
15	21.7	95	14	16	1	51	70	4	15	M12
20	27.2	100	16	18	1	56	75	4	15	M12
25	34.0	125	16	20	1	67	90	4	19	M16
32	42.7	135	18	20	2	76	100	4	19	M16
40	48.6	140	18	22	2	81	105	4	19	M16
50	60.5	155	18	22	2	96	120	8	19	M16
65	76.3	175	20	24	2	116	140	8	19	M16
80	89.1	200	22	26	2	132	160	8	23	M20
(90)	101.6	210	24	28	2	145	170	8	23	M20
100	114.3	225	24	28	2	160	185	8	23	M20
125	139.8	270	26	30	2	195	225	8	25	M22
150	165.2	305	28	32	2	230	260	12	25	M22
200	216.3	350	30	34	2	275	305	12	25	M22
250	267.4	430	34	38	2	345	380	12	27	M24
300	318.5	480	36	40	3	395	430	16	27	M24
350	355.6	540	40	44	3	440	480	16	33	M30X3
400	406.4	605	46	50	3	495	540	16	33	M30X3
450	457.2	675	48	54	3	560	605	20	33	M30X3
500	508.0	730	50	58	3	615	660	20	33	M30X3

■ 30kgf/cm² 等级法兰标准参数

[KBS 1511-1987] [JLSB2210-1987]

(mm)

规格	适宜焊接的钢管的管径	法兰的外径 D(AXB)	法兰尺寸				螺栓孔			螺栓规格
			t		f	径 (g)	中心径 (c)	数量	口径 (h)	
			钢	铁						
10	17.3	110	16	1		52	75	4	19	M16
15	21.7	115	18	1		55	80	4	19	M16
20	27.2	120	18	1		60	85	4	19	M16
25	34.0	130	20	1		70	95	4	19	M16
32	42.7	140	22	2		80	105	4	19	M16
40	48.6	160	22	2		90	120	4	23	M20
50	60.5	165	22	2		105	130	8	19	M16
65	76.3	200	22	2		130	160	8	23	M20
80	89.1	210	28	2		140	170	8	23	M20
(90)	101.6	230	30	2		150	185	8	25	M22
100	114.3	140	32	2		160	195	8	25	M22
125	139.8	175	36	2		195	230	8	25	M22
150	165.2	325	38	2		235	275	12	27	M24
200	216.3	370	42	2		280	320	12	27	M24
250	267.4	450	48	2		345	390	12	33	M30X3
300	318.5	515	52	3		405	450	16	33	M30X3
350	355.6	560	54	3		450	495	16	33	M30X3
400	406.4	630	60	3		510	560	16	39	M30X3

Flange 法兰的基本参数

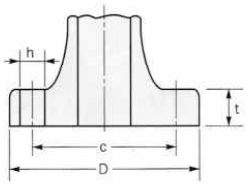

■ ANSI 125 跨　铸铁法兰参数

in(mm)

规格 (in)	规格 (mm)	法兰的外径 (D)	厚度 (t)	螺栓孔 中心径 (c)	螺栓孔 数量	螺栓孔 径 (h)	螺栓规格
1	25	4 1/4 (108)	11/16 (11.2)	3 1/8 (79.5)	4	5/8 (16)	1/2
1 1/4	32	4 9/5 (117)	3/4 (12.7)	3 3/16 (89.0)	4	5/8 (16)	1/2
1 1/2	40	5 (127)	13/16 (14.3)	3 1/4 (98.5)	4	5/8 (16)	1/2
2	50	6 (152)	7/8 (15.9)	4 3/8 (120.5)	4	3/4 (19)	1/2
2 1/2	65	7 (178)	1 (17.5)	5 7/16 (139.5)	4	3/4 (19)	5/8
3	80	7 1/2 (191)	1 1/8 (19.1)	6 (152.5)	4	3/4 (19)	5/8
3 1/2	90	8 1/2 (216)	1 3/16 (22.3)	7 (178.0)	8	3/4 (19)	5/8
4	100	9 (229)	1 1/4 (23.9)	7 1/2 (190.5)	8	3/4 (19)	5/8
5	125	10 (254)	1 3/8 (23.9)	8 1/2 (216.0)	8	7/8 (22)	3/4
6	150	11 (279)	1 7/16 (25.4)	9 1/2 (241.5)	8	7/8 (22)	3/4
8	200	13 1/2 (343)	1 5/8 (28.6)	11 3/4 (298.5)	8	7/8 (22)	3/4
10	250	16 (406)	1 7/8 (30.2)	14 1/4 (362.0)	12	1 (25)	7/8
12	300	19 (483)	2 (31.8)	17 (432.0)	12	1 (25)	7/8
14	350	21 (533)	2 1/8 (35.0)	18 3/4 (476.0)	12	1 1/8 (29)	1
16	400	23 1/2 (597)	2 1/4 (36.6)	21 1/4 (36.6)	12	1 1/8 (29)	1

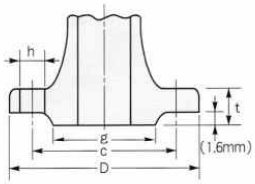

■ ANSI 150 跨　铸铁法兰参数

in(mm)

规格 (in)	规格 (mm)	法兰的外径 (D)	厚度 (t)	口径 (g)	螺栓孔 中心径 (c)	螺栓孔 数量	螺栓孔 径 (h)	螺栓规格
1/2	15	3 1/2 (89)	7/16 (11.2)	1 3/8 (35)	2 3/8 (60.5)	4	5/8 (16)	1/2
3/4	20	3 7/8 (98)	1/2 (12.7)	1 11/16 (43)	2 3/4 (70.0)	4	5/8 (16)	1/2
1	25	4 1/4 (108)	9/16 (14.3)	2 (51)	3 1/8 (79.5)	4	5/8 (16)	1/2
1 1/4	32	4 5/8 (117)	5/8 (15.9)	2 1/2 (64)	3 1/2 (89.0)	4	5/8 (16)	1/2
1 1/2	40	5 (127)	11/16 (17.5)	2 7/8 (73)	3 7/8 (98.5)	4	5/8 (16)	1/2
2	50	6 (152)	3/4 (19.1)	3 5/8 (92)	4 3/4 (120.5)	4	3/4 (19)	5/8
2 1/2	65	7 1/2 (178)	7/8 (22.3)	4 1/8 (105)	5 1/2 (139.5)	4	3/4 (19)	5/8
3	80	7 1/2 (191)	15/16 (23.9)	5 (127)	6 (152.5)	4	3/4 (19)	5/8
3 1/2	90	8 1/2 (216)	15/16 (23.9)	5 1/2 (140)	7 (178.0)	8	3/4 (19)	5/8
4	100	9 (229)	15/16 (23.9)	6 3/16 (157)	7 1/2 (190.5)	8	3/4 (19)	5/8
5	125	10 (254)	15/16 (23.9)	7 5/16 (186)	8 1/2 (216.0)	8	7/8 (22)	5/8
6	150	11 (279)	1 (25.4)	8 1/2 (216)	9 1/2 (241.5)	8	7/8 (22)	3/4
8	200	13 1/2 (343)	1 1/8 (28.6)	10 5/8 (270)	11 3/4 (298.5)	8	7/8 (22)	3/4
10	250	16 (406)	1 3/16 (30.2)	12 3/4 (324)	14 1/4 (362.0)	12	1 (25)	7/8
12	300	19 (483)	1 1/4 (31.8)	15 (381)	17 (432.0)	12	1 (25)	7/8
14	350	21 (533)	1 3/8 (35.0)	16 1/2 (413)	18 3/4 (476.0)	12	1 1/8 (29)	1
16	400	23 1/2 (597)	1 7/16 (36.6)	18 1/2 (470)	21 1/4 (539.5)	16	1 1/8 (29)	1

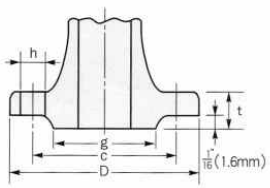

■ ANSI 250 跨　铸铁法兰参数

in(mm)

规格 (in)	规格 (mm)	法兰的外径 (D)	厚度 (t)	口径 (g)	螺栓孔 中心径 (c)	螺栓孔 数量	螺栓孔 径 (h)	螺栓规格
1	25	4 7/8 (124)	11/16 (17.5)	2 11/16 (68.5)	3 1/2 (89)	4	3/4 (19)	5/8
1 1/4	35	5 1/4 (133)	3/4 (19.1)	3 1/16 (78.0)	3 7/8 (98)	4	3/4 (19)	5/8
1 1/2	40	6 1/8 (156)	13/16 (21.0)	3 9/16 (90.5)	4 1/2 (114)	4	7/8 (22)	3/4
2	50	6 1/2 (165)	7/8 (22.3)	4 9/16 (106.5)	5 (127)	4	3/4 (19)	5/8
2 1/2	65	7 1/2 (191)	1 (25.4)	4 15/16 (125.5)	5 7/8 (149)	4	7/8 (22)	3/4
3	80	8 1/4 (210)	1 1/8 (23.6)	5 11/16 (144.5)	6 7/8 (168)	8	7/8 (22)	3/4
3 1/2	90	9 (229)	1 3/16 (30.2)	6 5/16 (160.5)	7 1/4 (184)	8	7/8 (22)	3/4
4	100	10 (254)	1 1/4 (31.8)	6 15/16 (176.5)	7 7/8 (200)	8	7/8 (22)	3/4
5	125	11 (279)	1 3/8 (35)	8 5/16 (211.5)	9 1/4 (235)	8	7/8 (22)	3/4
6	150	12 1/2 (318)	1 7/16 (36.6)	9 11/16 (246.5)	10 5/8 (270)	8	7/8 (22)	3/4
8	200	15 (381)	1 5/8 (41.3)	11 11/16 (303.5)	13 (330)	12	1 (25)	7/8
10	250	17 1/2 (445)	1 7/8 (47.6)	14 1/16 (357.5)	15 1/4 (387)	12	1 1/8 (29)	1
12	300	20 (521)	2 (50.8)	16 7/16 (418.0)	17 3/4 (451)	16	1 1/4 (32)	1 1/8
14	350	23 (584)	2 1/8 (54.0)	18 15/16 (481.5)	20 1/4 (514)	16	1 1/4 (32)	1 1/8
16	400	25 1/2 (648)	2 1/4 (57.2)	21 1/16 (535.0)	22 1/2 (572)	20	1 3/8 (35)	1 1/4

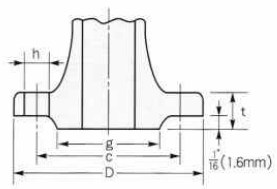

■ ANSI 300 跨　铸铁法兰参数

in(mm)

规格 (in)	规格 (mm)	法兰的外径 (D)	厚度 (t)	口径 (g)	螺栓孔 中心径 (c)	螺栓孔 数量	螺栓孔 径 (h)	螺栓规格
1/2	15	3 3/4 (95)	9/16 (14.3)	1 3/8 (35)	2 5/8 (66.5)	4	5/8 (16)	1/2
3/4	20	4 5/8 (117)	5/8 (15.9)	1 11/16 (43)	3 1/4 (82.5)	4	3/4 (19)	5/8
1	25	4 7/8 (124)	11/16 (17.5)	2 (51)	3 1/2 (89.0)	4	3/4 (19)	5/8
1 1/4	32	5 1/4 (133)	3/4 (19.1)	2 1/2 (64)	3 7/8 (98.5)	4	3/4 (19)	5/8
1 1/2	40	6 1/8 (156)	13/16 (20.7)	2 7/8 (73)	4 1/2 (114.5)	4	7/8 (22)	3/4
2	50	6 1/2 (165)	7/8 (22.3)	3 5/8 (92)	5 (127.0)	8	3/4 (19)	5/8
2 1/2	65	7 1/2 (191)	1 (25.4)	4 1/8 (105)	5 7/8 (149.0)	8	7/8 (22)	3/4
3	80	8 1/4 (210)	1 1/8 (28.6)	5 (127)	6 5/8 (168.0)	8	7/8 (22)	3/4
3 1/2	90	9 (229)	1 3/16 (30.2)	5 1/2 (140)	7 1/4 (184.0)	8	7/8 (22)	3/4
4	100	10 (254)	1 1/4 (31.8)	6 3/16 (157)	7 7/8 (200.0)	8	7/8 (22)	3/4
5	125	11 (279)	1 3/8 (35.0)	7 5/16 (186)	9 1/4 (235.0)	8	7/8 (22)	3/4
6	150	12 1/2 (318)	1 7/16 (36.6)	8 1/2 (216)	10 5/8 (270.0)	12	7/8 (22)	3/4
8	200	15 (381)	1 5/8 (41.3)	10 5/8 (270)	13 (330.0)	12	1 (25)	7/8
10	250	17 1/2 (445)	1 7/8 (47.7)	12 3/4 (324)	15 1/4 (387.5)	16	1 1/8 (29)	1
12	300	20 1/2 (521)	2 (50.8)	15 (381)	17 3/4 (451.0)	16	1 1/4 (32)	1 1/8
14	350	23 (584)	2 1/8 (54.0)	16 1/4 (413)	20 1/4 (514.5)	20	1 1/4 (32)	1 1/8
16	400	25 1/2 (648)	2 1/4 (57.2)	18 1/2 (470)	22 1/2 (571.5)	20	1 3/8 (35)	1 1/4

饱和蒸汽表

蒸汽的绝对压力 (abs)		蒸汽的温度		1kg 水汽化前体积	1kg 蒸汽体积	1m 蒸汽重量	蒸汽1kg 所含的热量 (kcal)			蒸汽的绝对压力 (abs)		蒸汽的温度		1kg 水汽化前体积	1kg 蒸汽体积	1m³ 蒸汽重量	蒸汽1kg 所含的热量 (kcal)		
(kg/cm²)	(1b/in)	(℃)	(℉)	(ℓ)	(m³)	(kg)	水显热 h	潜热 L	总热量 H=h+L	(kg/cm²)	(1b/in)	(℃)	(℉)	(ℓ)	(m³)	(kg)	水显热 h	潜热 L	总热量 H=h+L
0.02	0.28	17.2	62.9	1.0012	68.26	0.0147	17.2	587.8	605.0	13.50	192.0	192.4	378.3	1.1451	0.1485	6.734	195.5	469.9	665.4
0.04	0.57	28.6	83.5	1.0039	35.45	0.0282	28.7	581.3	610.0	14.00	199.1	194.1	381.4	1.1476	0.1434	6.974	197.3	468.4	665.7
0.06	0.85	35.8	96.4	1.0063	24.18	0.0414	35.8	577.3	613.1	14.50	206.2	195.8	384.4	1.1500	0.1386	7.214	199.0	466.9	665.9
0.08	1.14	41.2	106.2	1.0083	18.44	0.0542	41.2	574.2	615.4	15	213.3	197.4	387.3	1.1524	0.1342	7.454	200.7	465.5	666.2
0.10	1.42	45.5	113.9	1.0101	14.95	0.0669	45.4	571.8	617.2	16	227.4	200.4	392.7	1.1572	0.1260	7.934	204.1	462.6	666.7
0.15	2.13	53.6	128.5	1.0138	10.21	0.0980	53.5	567.1	620.6	17	241.7	203.4	398.1	1.1618	0.1189	8.414	207.2	459.9	667.1
0.20	2.84	59.7	139.5	1.0170	7.791	0.1284	59.6	563.5	623.1	18	256.0	206.2	403.2	1.1663	0.1124	8.894	210.2	457.2	667.4
0.25	3.56	64.6	148.3	1.0197	6.319	0.1583	64.5	560.7	625.2	19	270.2	208.8	407.8	1.1706	0.1067	9.375	213.1	454.6	667.7
0.30	4.27	68.7	155.7	1.0221	5.326	0.1878	68.7	558.2	626.9	20	284.4	211.4	412.5	1.1749	0.1015	9.857	215.9	452.1	668.0
0.35	4.98	72.3	162.1	1.0242	4.609	0.2170	72.2	556.1	628.3	21	298.6	213.9	417.0	1.1791	0.0967	10.34	218.6	459.6	668.2
0.40	5.69	75.4	167.7	1.0262	4.067	0.2459	75.4	554.2	629.6	22	312.8	216.2	421.2	1.1833	0.0924	10.82	221.2	447.2	668.4
0.45	6.40	78.3	172.9	1.0281	3.642	0.2746	78.3	552.5	630.8	23	327.1	218.5	425.3	1.1873	0.0885	11.31	223.8	444.8	668.6
0.50	7.11	80.9	177.6	1.0298	3.300	0.3030	80.9	550.9	631.8	24	341.3	220.8	429.4	1.1913	0.0848	11.79	226.2	442.6	668.8
0.60	8.53	85.5	185.9	1.0329	2.782	0.3594	85.5	548.1	633.6	25	355.5	222.9	433.2	1.1953	0.0815	12.28	228.6	440.3	668.9
0.70	9.95	89.5	193.1	1.0357	2.408	0.4152	89.5	545.7	635.2	26	369.7	225.0	427.0	1.1991	0.0784	12.76	230.9	438.1	669.0
0.80	11.4	93.0	199.4	1.0383	2.125	0.4705	93.0	543.5	636.5	27	383.9	227.0	440.6	1.203	0.0755	13.25	233.2	435.9	669.1
0.90	12.8	96.2	205.2	1.0407	1.904	0.5253	96.2	541.5	637.7	28	398.2	229.0	444.2	1.207	0.0728	13.74	235.4	433.8	669.2
1.00	14.2	99.1	210.4	1.0430	1.725	0.5797	99.2	539.6	638.8	29	412.4	230.9	447.6	1.210	0.0703	14.23	237.5	431.7	669.2
1.20	17.1	104.3	219.7	1.0471	1.454	0.6875	104.4	536.3	640.7	30	426.6	232.8	451.0	1.214	0.0679	14.72	239.6	429.7	669.3
1.40	19.9	108.7	227.7	1.0508	1.259	0.7942	108.9	533.5	642.4	32	455.0	236.4	457.5	1.221	0.0637	15.70	243.7	425.6	669.3
1.60	22.8	112.7	234.9	1.0542	1.111	0.8999	112.9	530.8	643.7	34	483.5	239.8	463.6	1.229	0.0599	16.69	247.6	421.7	669.3
1.80	25.6	116.3	241.3	1.0573	0.9952	1.005	116.6	528.4	645.0	36	511.9	243.0	469.4	1.236	0.0565	17.69	251.3	417.9	669.2
2.00	28.4	119.6	247.3	1.0603	0.9018	1.109	119.9	526.3	646.2	38	540.4	246.2	475.2	1.243	0.0535	18.69	254.9	414.2	669.1
2.50	35.6	126.8	260.2	1.0669	0.7317	1.367	127.2	521.4	648.6	40	568.8	249.2	480.6	1.249	0.0508	19.70	258.4	410.5	669.9
3.00	42.7	132.9	271.2	1.0728	0.6168	1.621	133.4	517.2	650.6	42	597.2	252.1	485.8	1.256	0.0483	20.72	261.7	407.0	669.7
3.50	49.8	138.2	280.8	1.0782	0.5337	1.874	138.8	513.4	652.2	44	625.7	254.9	490.8	1.263	0.0460	21.74	265.0	403.5	668.5
4.00	56.9	142.9	289.2	1.0831	0.4708	2.214	143.7	510.0	653.7	46	654.1	257.6	495.7	1.269	0.0439	22.77	268.2	400.0	668.2
4.50	64.0	147.2	297.0	1.0877	0.4214	2.373	148.1	506.8	654.9	48	682.6	260.2	500.4	1.276	0.0420	23.80	271.3	396.6	667.9
5.00	71.1	151.1	304.0	1.0920	0.3816	2.620	152.1	503.9	656.0	50	711.0	262.7	504.9	1.283	0.0402	24.85	274.3	393.3	667.6
5.50	78.2	154.7	310.5	1.0961	0.3489	2.867	155.8	501.2	657.0	55	782.1	268.7	515.7	1.299	0.0364	27.49	281.5	385.1	666.6
6.00	85.3	158.1	316.6	1.1000	0.3213	3.112	159.3	498.6	657.9	60	853.2	274.3	525.7	1.315	0.331	30.18	288.3	377.2	665.5
6.50	92.4	161.2	322.2	1.1037	0.2980	3.356	162.6	496.1	658.7	65	924.3	279.5	535.1	1.331	0.0304	32.93	294.8	369.4	664.2
7.00	99.5	164.2	327.6	1.1072	0.2778	3.600	165.7	493.8	659.5	70	995.4	284.5	544.1	1.347	0.0280	35.75	301.0	361.8	662.8
7.50	106.7	167.0	332.6	1.1111	0.2602	3.843	168.6	491.6	660.2	75	1066.5	289.2	552.6	1.363	0.0259	38.62	307.0	354.3	661.3
8.00	113.8	169.6	337.3	1.1140	0.2448	4.086	171.3	489.5	660.8	80	1137.6	293.6	560.5	1.379	0.0241	41.56	312.8	346.9	659.7
8.50	120.9	172.1	341.8	1.1172	0.2311	4.328	174.0	487.4	661.4	85	1208.7	297.9	568.2	1.395	0.0224	44.58	318.4	339.6	658.0
9.00	128.0	174.5	346.1	1.1203	0.2188	4.570	176.5	485.4	661.9	90	1279.8	301.9	575.4	1.412	0.0210	47.67	323.8	332.4	656.2
9.50	135.1	176.8	350.2	1.1233	0.2079	4.811	178.9	483.5	662.4	95	1350.9	305.8	582.4	1.429	0.0197	50.85	329.1	325.2	654.3
10.00	142.2	179.0	354.2	1.1262	0.1979	5.052	181.3	481.6	662.9	100	1422.0	309.5	589.1	1.446	0.0185	54.12	334.3	318.0	652.3
10.50	149.3	181.2	358.2	1.1291	0.1890	5.293	183.5	479.8	663.3	120	1706.4	323.1	613.6	1.518	0.0147	68.22	354.0	289.4	643.4
11.00	156.4	183.2	361.8	1.1319	0.1807	5.533	185.6	478.1	663.7	140	1990.8	335.1	653.2	1.599	0.0118	84.52	372.8	260.0	632.8
11.50	163.5	185.2	365.4	1.1346	0.1732	5.774	187.7	476.4	664.1	160	2275.2	345.8	654.4	1.693	0.0096	104.0	391.3	228.4	619.7
12.00	170.6	187.1	368.8	1.1373	0.1663	6.014	189.8	474.7	664.5	180	2559.6	355.4	671.7	1.814	0.0078	128.3	410.8	192.9	603.7
12.50	177.8	188.9	372.0	1.1400	0.1599	6.254	191.7	473.1	664.8	200	2844.0	364.1	687.4	1.990	0.0062	161.6	431.6	151.2	582.8
13.00	184.9	190.7	375.3	1.1425	0.1540	6.494	193.6	471.5	665.1	225.56	3208.7	374.15	705.47	3.170	0.0032	315.5	503.3	0	503.3

先光自动控制阀

SUN KWANG VALVE CO.

SKCV.NET/SKVALVE.KR

产品品质保证声明

※ 无偿服务:质保期2年
※ 有偿服务:已过质保期
※ 以下情况即使未出质保期，但也属于高偿服务

- 因使用不当
- 用户任意改动或修理
- 因自然灾害而损坏
- 因冲击发生故障
- 铭牌丢失

危险 使用时请不要超过允许压力。

警告 请遵守适用介质。
请不要随意拆装。

注意 请按使用说明操作。
请定期维护。

- 活塞控制阀
- 隔膜控制阀
- 减压阀
- 气缸控制阀
- 电动控制阀
- 水力控制阀

先光自动控制阀

本目录如有参数变更，恕不另行通知。不详之处请垂询我公司。